Colliers de prise en charge

Colliers de prise en charge PN 10

Collier de prise en charge PN 10



Code	Ø			
4202-0251	25 x 1/2''	2	120	
4202-0252	25 x 3/4''	2	120	
3202-0321	32 x 1/2''	2	180	
3202-0322	32 x 3/4''	2	180	
4202-0323	32 x 1''	2	180	
3202-0401	40 x 1/2''	2	130	
3202-0402	40 x 3/4''	2	130	
3202-0403	40 x 1''	2	110	
3202-0501	50 x 1/2''	2	120	
3202-0502	50 x 3/4''	2	120	
3202-0503	50 x 1''	2	100	
3202-0631	63 x 1/2''	4	80	
3202-0632	63 x 3/4''	4	80	
3202-0633	63 x 1''	4	80	
3202-0635	63 x 1'' 1/2	4	65	
3202-0751	75 x 1/2''	4	70	
3202-0752	75 x 3/4''	4	65	
3202-0753	75 x 1''	4	60	
3202-0755	75 x 1'' 1/2	4	50	
3202-0756	75 x 2''	4	50	
3202-0901	90 x 1/2''	4	50	
3202-0902	90 x 3/4''	4	45	
3202-0903	90 x 1''	4	45	
3202-0905	90 x 1'' 1/2	4	40	
3202-0906	90 x 2''	4	35	
3202-1101	110 x 1/2''	4	30	
3202-1102	110 x 3/4''	4	35	
3202-1103	110 x 1''	4	30	
3202-1105	110 x 1'' 1/2	4	30	
3202-1106	110 x 2''	4	35	
3202-1252	125 x 3/4''	4	35	-
3202-1253	125 x 1''	4	30	
3202-1255	125 x 1'' 1/2	4	25	
3202-1256	125 x 2''	4	25	
4202-1403	140 x 1''	6	20	
4202-1405	140 x 1'' 1/2	6	20	
4202-1406	140 x 2''	6	20	
4202-1603	160 x 1''	6	18	
4202-1605	160 x 1'' 1/2	6	18	
4202-1606	160 x 2''	6	18	
4202-2003	200 x 1''	6	8	
4202-2005	200 x 1'' 1/2	6	8	
4202-2006	200 x 2''	6	8	

3202 | R07
4202 | R08

Collier de prise en charge PN 10 avec bague de renfort inox



Code	Ø		
4203-0251	25 x 1/2''	2	180
4203-0252	25 x 3/4''	2	180
3203-0322	32 x 3/4''	2	180
3203-0402	40 x 3/4''	2	150
3203-0403	40 x 1''	2	110
3203-0501	50 x 1/2''	2	120
3203-0502	50 x 3/4''	2	120
3203-0503	50 x 1''	2	100
3203-0631	63 x 1/2''	4	80
3203-0632	63 x 3/4''	4	80
3203-0633	63 x 1''	4	80
3203-0635	63 x 1'' 1/2	4	65
3203-0751	75 x 1/2''	4	70
3203-0752	75 x 3/4''	4	65
3203-0753	75 x 1''	4	60
3203-0755	75 x 1'' 1/2	4	50
3203-0756	75 x 2''	4	50
3203-0901	90 x 1/2''	4	55
3203-0902	90 x 3/4''	4	45
3203-0903	90 x 1''	4	45
3203-0905	90 x 1'' 1/2	4	40
3203-0906	90 x 2''	4	35
3203-1101	110 x 1/2''	4	30
3203-1102	110 x 3/4''	4	35
3203-1103	110 x 1''	4	30
3203-1105	110 x 1'' 1/2	4	30
3203-1106	110 x 2''	4	35
3203-1253	125 x 1''	4	30
3203-1255	125 x 1'' 1/2	4	25
3203-1256	125 x 2''	4	25
4203-1406	140 x 2''	6	20
4203-1605	160 x 1'' 1/2	6	18
4203-1606	160 x 2''	6	18
4203-2006	200 x 2''	6	8

3203 | R07
4203 | R08



Colliers doubles
Disponible sur demande

Colliers de prise en charge

Colliers de prise en charge PN 6

Collier de prise en charge PN 6 à clavettes

Code	Ø			
3201-0251	25 x 1/2''	100	400	H
3201-0321	32 x 1/2''	50	250	H
3201-0322	32 x 3/4''	50	250	H
3201-0401	40 x 1/2''	--	100	A
3201-0402	40 x 3/4''	--	100	H
3201-0403	40 x 1''	--	100	A
3201-0501	50 x 1/2''	--	100	M
3201-0502	50 x 3/4''	--	100	H
3201-0503	50 x 1''	--	100	M
3201-0631	63 x 1/2''	--	100	I
3201-0632	63 x 3/4''	--	70	H
3201-0633	63 x 1''	--	100	I
3201-0703	70 x 1''	--	100	D
3201-0752	75 x 3/4''	--	100	D
3201-0753	75 x 1''	--	100	D
3201-0902	90 x 3/4''	--	60	K
3201-0903	90 x 1''	--	60	K
3201-1102	110 x 3/4''	--	50	K
3201-1103	110 x 1''	--	50	K



3201 I R07

Collier double

Disponible sur demande



Colliers de prise en charge PN 16

Collier de prise en charge PN 16 pour eau potable

Code	Ø		
3205-0631	63 x 1/2''	4	80
3205-0632	63 x 3/4''	4	80
3205-0633	63 x 1''	4	70
3205-0751	75 x 1/2''	4	80
3205-0752	75 x 3/4''	4	70
3205-0753	75 x 1''	4	70
3205-0901	90 x 1/2''	4	50
3205-0902	90 x 3/4''	4	50
3205-0903	90 x 1''	4	50
3205-1101	110 x 1/2''	4	50
3205-1102	110 x 3/4''	4	50
3205-1103	110 x 1''	4	35



3205 I R07

Colliers de prise en charge

Colliers de prise en charge multi-matériaux

Collier de prise en charge sortie PE (32 et 50 mm)

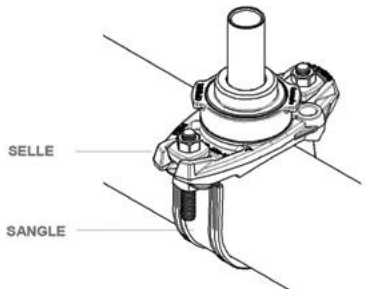



Selle de prise en charge sortie PE (32 et 50 mm)



Code	Taille	Plage de raccordement Matériel de la tuyauterie		
		Fonte	PE et PVC-O	Fibrociment
CPC-PE-0032	PE 32mm	60* - 300	63* - 315	60* - 300D
CPC-PE-0050	PE 50mm	80* - 350	75* - 400	80* - 350D

R09

Compatible avec sangle simple uniquement.
Pression de fonctionnement 16 bars, 10 bars sur petit diamètre avec astérisque (*)

Colliers de prise en charge sortie PE (90 et 110 mm)

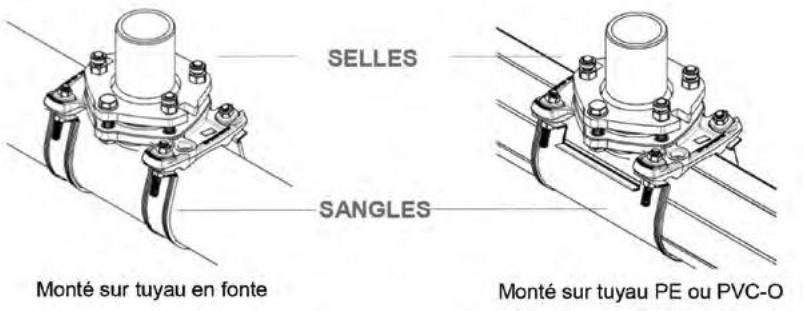



Selle de prise en charge sortie PE (90 et 110 mm)



Code	Taille	Plage Matériel de la tuyauterie		
		Fonte	PE et PVC-O	Fibrociment
CPC-PE-0090-740	PE 90mm	80	90	80
CPC-PE-0090-750	PE 90mm	100 - 200	160 - 180	100 - 200C
CPC-PE-0090-760	PE 90mm	150 - 250	180 - 225	150 - 200
CPC-PE-0090-790	PE 90mm	200 - 350	250 - 355	200E - 350D
CPC-PE-0110-850	PE 110mm	100	110	100
CPC-PE-0110-860	PE 110mm	150 - 200	160 - 225	150C - 200C
CPC-PE-0110-890	PE 110mm	250 - 350	250 - 355	200E - 350D

R09

Tube fonte ou fibrociment : 2 sangles simples.
Tube PE ou PVC : 1 sangle large.

Colliers de prise en charge

Colliers de prise en charge multi-matériaux

Collier de prise fileté

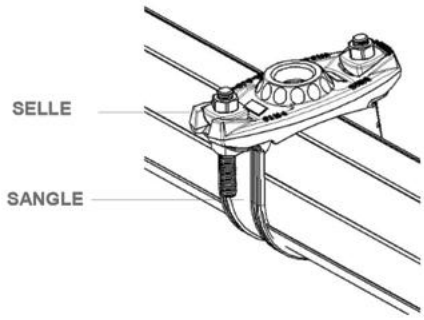



Selle de prise filetée 3/4" à 2"

Code	Taille	Plage de raccordement Matériel de la tuyauterie		
		Fonte	PE et PVC-O	Fibrociment
CPC-TR-0034	3/4"	60* - 300	63* - 315	60* - 300D
CPC-TR-0100	1"	60* - 300	63* - 315	60* - 300D
CPC-TR-0112	1"1/2	80* - 350	75* - 400	80* - 350D
CPC-TR-0200	2"	80* - 350	75* - 400	80* - 350D



R09

Compatible avec sangle simple uniquement.
Pression de fonctionnement 16 bars, 10 bars sur petit diamètre avec astérisque (*)

Collier extra-plat

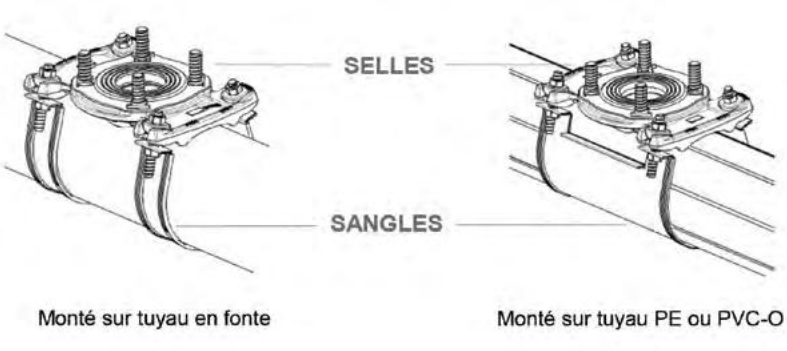



Selle de prise en charge à bride extra-plate DN80 et DN100

Code	Taille	Plage de raccordement Matériel de la tuyauterie		
		Fonte	PE et PVC-O	Fibrociment
CPC-BR-0080-750	DN 80	100 - 200	160 - 180	100 - 200C
CPC-BR-0080-760	DN 80	150 - 250	180 - 225	150 - 200
CPC-BR-0080-790	DN 80	200 - 350	250 - 355	200E - 350D
CPC-BR-0100-860	DN 100	150 - 200	160 - 225	150C - 200C
CPC-BR-0100-890	DN 100	200 - 350	250 - 355	200E - 350D



R09

Tube fonte ou fibrociment : 2 sangles simples.
Tube PE ou PVC : 1 sangle large.

Colliers de prise en charge multi-matériaux

Sangle simple

Code	Taille	Plage de raccordement Matériel de la tuyauterie		
		Fonte	PE et PVC-O	Fibrociment
CPC-SS-010	N°1	60	63	60
CPC-SS-020	N°2	65	75	70
CPC-SS-030	N°3	80	90	80
CPC-SS-035	N°3 et 4	80 et 100	90 et 110	80 et 100
CPC-SS-040	N°4	100	110	100 - C/D
CPC-SS-050	N°5	-	125	100 - E/F
CPC-SS-060	N°6	125	140	125
CPC-SS-070	N°7	150	160	150 - C/D
CPC-SS-080	N°8	-	180	150 - E/F
CPC-SS-090	N°9	175	200	175
CPC-SS-100	N°10	200	225	200 - C/D
CPC-SS-110	N°11	225	250	200 - E/F
CPC-SS-120	N°12	250	280	250 - C
CPC-SS-130	N°13	-	-	250 - C/D/E
CPC-SS-140	N°14	300	315	-
CPC-SS-150	N°15	-	355	300 - C/D
CPC-SS-160	N°16	350	-	-
CPC-SS-170	N°17	-	400	350 - C/D



R09

Sangle large

Code	Taille	Plage de raccordement Matériel de la tuyauterie		
		Fonte	PE et PVC-O	Fibrociment
CPC-SL-030	90	90	90	Non compatible
CPC-SL-040	110	110	110	
CPC-SL-050	160	160	160	
CPC-SL-055	180	180	180	
CPC-SL-060	200	200	200	
CPC-SL-070	225	225	225	
CPC-SL-080	250	250	250	
CPC-SL-085	280	280	280	
CPC-SL-090	315	315	315	
CPC-SL-095	355	355	355	

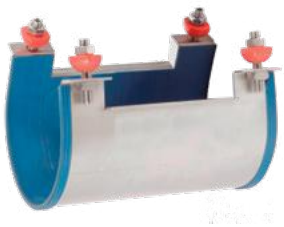

R09