Colliers de prise en charge

Colliers de prise en charge multi-matériaux

Collier de prise en charge sortie PE (32 et 50 mm)

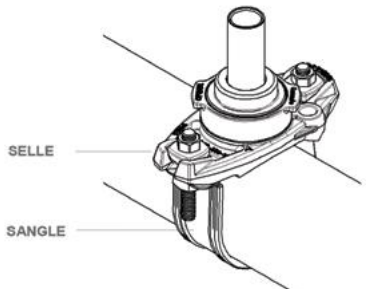



Selle de prise en charge sortie PE (32 et 50 mm)



Code	Taille	Plage de raccordement Matériel de la tuyauterie		
		Fonte	PE et PVC-O	Fibrociment
CPC-PE-0032	PE 32mm	60* - 300	63* - 315	60* - 300D
CPC-PE-0050	PE 50mm	80* - 350	75* - 400	80* - 350D

R09

Compatible avec sangle simple uniquement.
Pression de fonctionnement 16 bars, 10 bars sur petit diamètre avec astérisque (*)

Colliers de prise en charge sortie PE (90 et 110 mm)

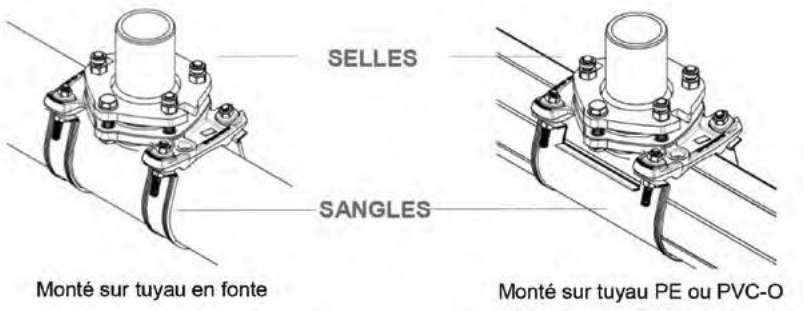



Selle de prise en charge sortie PE (90 et 110 mm)



Code	Taille	Plage Matériel de la tuyauterie		
		Fonte	PE et PVC-O	Fibrociment
CPC-PE-0090-740	PE 90mm	80	90	80
CPC-PE-0090-750	PE 90mm	100 - 200	160 - 180	100 - 200C
CPC-PE-0090-760	PE 90mm	150 - 250	180 - 225	150 - 200
CPC-PE-0090-790	PE 90mm	200 - 350	250 - 355	200E - 350D
CPC-PE-0110-850	PE 110mm	100	110	100
CPC-PE-0110-860	PE 110mm	150 - 200	160 - 225	150C - 200C
CPC-PE-0110-890	PE 110mm	250 - 350	250 - 355	200E - 350D

R09

Tube fonte ou fibrociment : 2 sangles simples.
Tube PE ou PVC : 1 sangle large.

Colliers de prise en charge

Colliers de prise en charge multi-matériaux

Collier de prise fileté

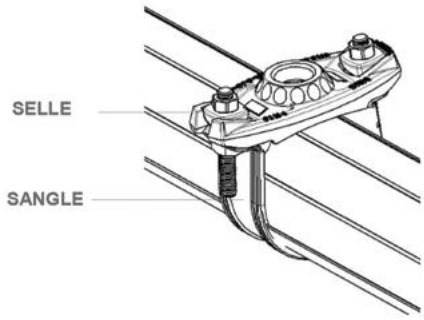



Selle de prise filetée 3/4" à 2"

Code	Taille	Plage de raccordement Matériel de la tuyauterie		
		Fonte	PE et PVC-O	Fibrociment
CPC-TR-0034	3/4"	60* - 300	63* - 315	60* - 300D
CPC-TR-0100	1"	60* - 300	63* - 315	60* - 300D
CPC-TR-0112	1"1/2	80* - 350	75* - 400	80* - 350D
CPC-TR-0200	2"	80* - 350	75* - 400	80* - 350D



R09

Compatible avec sangle simple uniquement.
Pression de fonctionnement 16 bars, 10 bars sur petit diamètre avec astérisque (*)

Collier extra-plat

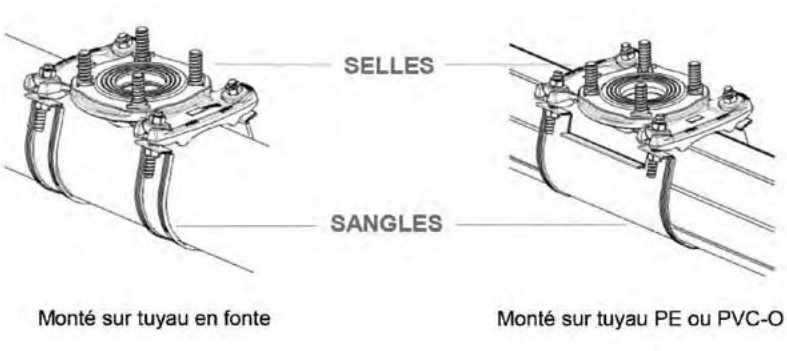



Selle de prise en charge à bride extra-plate DN80 et DN100

Code	Taille	Plage de raccordement Matériel de la tuyauterie		
		Fonte	PE et PVC-O	Fibrociment
CPC-BR-0080-750	DN 80	100 - 200	160 - 180	100 - 200C
CPC-BR-0080-760	DN 80	150 - 250	180 - 225	150 - 200
CPC-BR-0080-790	DN 80	200 - 350	250 - 355	200E - 350D
CPC-BR-0100-860	DN 100	150 - 200	160 - 225	150C - 200C
CPC-BR-0100-890	DN 100	200 - 350	250 - 355	200E - 350D



R09

Tube fonte ou fibrociment : 2 sangles simples.
Tube PE ou PVC : 1 sangle large.

Colliers de prise en charge multi-matériaux

Sangle simple

Code	Taille	Plage de raccordement Matériel de la tuyauterie		
		Fonte	PE et PVC-O	Fibrociment
CPC-SS-010	N°1	60	63	60
CPC-SS-020	N°2	65	75	70
CPC-SS-030	N°3	80	90	80
CPC-SS-035	N°3 et 4	80 et 100	90 et 110	80 et 100
CPC-SS-040	N°4	100	110	100 - C/D
CPC-SS-050	N°5	-	125	100 - E/F
CPC-SS-060	N°6	125	140	125
CPC-SS-070	N°7	150	160	150 - C/D
CPC-SS-080	N°8	-	180	150 - E/F
CPC-SS-090	N°9	175	200	175
CPC-SS-100	N°10	200	225	200 - C/D
CPC-SS-110	N°11	225	250	200 - E/F
CPC-SS-120	N°12	250	280	250 - C
CPC-SS-130	N°13	-	-	250 - C/D/E
CPC-SS-140	N°14	300	315	-
CPC-SS-150	N°15	-	355	300 - C/D
CPC-SS-160	N°16	350	-	-
CPC-SS-170	N°17	-	400	350 - C/D



R09

Sangle large

Code	Taille	Plage de raccordement Matériel de la tuyauterie		
		Fonte	PE et PVC-O	Fibrociment
CPC-SL-030	90	90	90	Non compatible
CPC-SL-040	110	110	110	
CPC-SL-050	160	160	160	
CPC-SL-055	180	180	180	
CPC-SL-060	200	200	200	
CPC-SL-070	225	225	225	
CPC-SL-080	250	250	250	
CPC-SL-085	280	280	280	
CPC-SL-090	315	315	315	
CPC-SL-095	355	355	355	

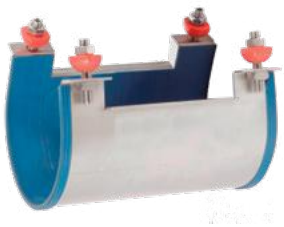

R09