Cuves de stockage

Cuves PE coniques et Cuves IBC



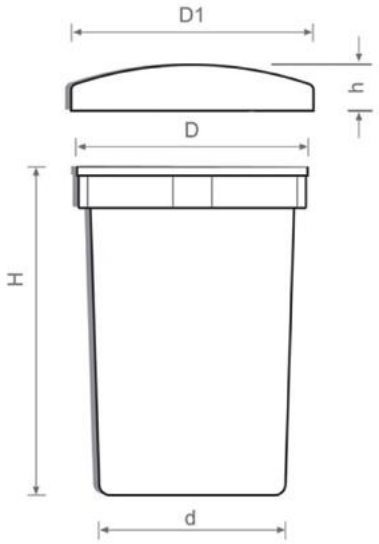

Cuve PE conique

CUVE					COUVERCLE			
Code	Capacité Volume	D mm	d mm	H mm	Code	D1 mm	h mm	Couleur sur demande
COT-0200	200 L	650	500	890	**COL-0200**	670	130	
COT-0500	500 L	880	720	1100	**COL-0500**	920	145	
COT-1000	1000 L	1170	960	1310	**COL-1000**	1200	160	
COT-1500	1500 L	1400	1220	1300		non disponible	non disponible	**+ 10 %**
COT-2000	2000 L	1715	1500	1150	**COL-2000**	1750	150	
COT-3000	3000 L	1840	1640	1440	**COL-3000**	1880	230	

COT | D01



Cuve IBC renforcée 1000 L

Code	Capacité Volume	L mm	l mm	h mm
IBC-1000	1000 L	1200	100	1160

IBC | D01



Adaptateur pour cuve IBC (sortie taraudée BSP)

Code	Sortie	
RACIBC-0100	1'' F.	100
RACIBC-0112	1" 1/2 F.	100
RACIBC-0200	2" F.	100



RACIBC | D02

Accessoires

Adaptateur pour cuve IBC (sortie taraudée BSP)





Code	Sortie	
RACIBC-0100	1’’ F.	100
RACIBC-0112	1" 1/2 F.	100
RACIBC-0200	2" F.	100

RACIBC I D02

Traversée de paroi



Code	ø		
3160-1001	1/2''	50	900
3160-1002	3/4"	20	600
3160-1003	1"	20	400
3160-1005	1'' 1/2	10	180
3160-1006	2''	10	120

3160 I D02

Kits gestion de niveau pour cuve de dosage

Code	Descriptif
KIT-NIV-TP	KIT complet de gestion de niveau à installer en traversée de paroi de cuve. Livré complet avec tous les raccords et 2,5m de tube PVC transparent. Inclus 1 x Capteur magnétique de détection de niveau 250Vac / 3A (139627) positionnable sur toute la hauteur.
KIT-NIV-PL	KIT non traversant avec câbles et poulies, livré complet avec tous les raccords, câble, poulies, flotteur, contre-poids magnétique et 2,5m de tube PVC transparent. Inclus 1 x Capteur magnétique de détection de niveau 250Vac / 3A (139627) positionnable sur toute la hauteur.
139627	Capteur magnétique de détection de niveau 4 à 250 V AC, 30Vdc, 3A pour l'ajout d'un contact supplémentaire sur les kits. Raccordement NO et NF inclus.

P21

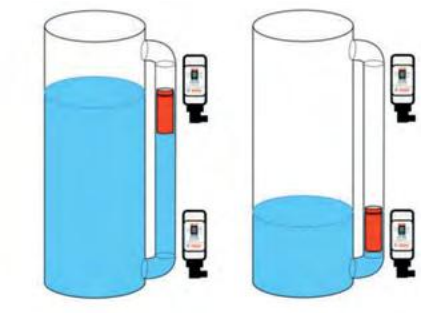

KIT traversant avec flotteur

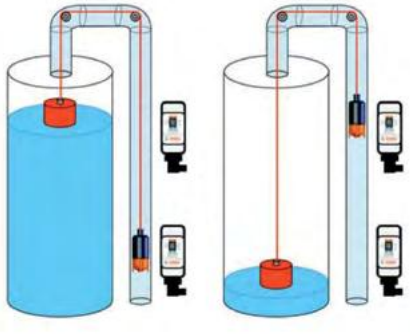

KIT non traversant
avec câbles et poulies