Pompes doseuses ElectroFlow

ElectroFlow

Pompe doseuse électromagnétique Multifonction





» Descriptif

Cette pompe doseuse mécanique à membrane offre une solution fiable et sans fuite, adaptée aux environnements nécessitant une manipulation sécurisée des produits chimiques. Elle est disponible en plusieurs configurations, avec des matériaux variés tels que le PP, le PVDF, et l'inox 316L, pour répondre à différents besoins industriels.

Les pompes de cette gamme permettent un débit réglable (de 4 à 1000 l/h) avec une pression maximale pouvant atteindre 16 bars. Elles sont contrôlables par signal 4-20mA, 0-10 volts ou via un variateur de fréquence, et sont disponibles en versions monophasée ou triphasée.

Idéale pour les industries nécessitant un dosage précis et une résistance chimique élevée.

» Applications

- Traitement de l'eau potable, industrielle ou de piscine
- Dosage de produits chimiques agressifs : acides, bases, chlore, péroxyde…
- Correction automatique du pH ou du redox
- Alimentation de circuits fermés (chauffage, tours de refroidissement, etc.)
- Injection dans réseaux sous pression variable
- Utilisation en irrigation ou fertilisation liquide (fertigation)

» Caractéristiques techniques

- Débit réglable jusqu'à 30 l/h selon modèle.
- Pression max. : jusqu'à 10 bar.
- Matériaux compatibles avec acides forts et oxydants : PVDF, céramique, EPDM, Viton.
- Fréquence d'injection : jusqu'à 300 impulsions/min.
- Mode manuel, proportionnel ou temporisé.
- Version avec régulation intégrée pH/Rx disponible.
- Alimentation : 230V – 50 Hz (autres sur demande).
- Tête de dégazage en option sur certains modèles.

Pompes doseuses ElectroFlow

» Principales fonctions

Mode manuel :

La pompe dose de manière continue jusqu'à un maximum de 300 injections par minute (le nombre d'injections/minute change en fonction du débit maximum), le débit peut être réglé par l'utilisateur lors de la programmation.

Proportionnel au compteur d'eau :
Dans ce mode, la pompe reçoit des impulsions d'un compteur externe qui sont gérées par l'une des fonctions suivantes de travail :

• 1 x N : à chaque impulsion du compteur correspond un N d'injections de la pompe.

• 1 x N(M) : à chaque impulsion du compteur correspond un N de la pompe, avec mémorisation jusqu'à 4*N impulsions du compteur pendant le dosage.

• 1 / N : chaque N impulsions du compteur correspond à une seule impulsion de la pompe.

• ml x imp : à chaque impulsion du compteur la pompe dose une quantité préréglée d'additif en millilitres.

• l x imp : à chaque impulsion du compteur la pompe dose une quantité préréglée d'additif en litres.

Proportionnel ppm et ml x m3
La pompe dose directement en ppm (Parts Par Million) ou en ml x m3 (millilitres par mètre cube). Le dispositif effectue automatiquement tous les calculs nécessaires à la distribution de la concentration demandée.

Signal analogique 4-20mA

La pompe dose de manière proportionnelle à un signal en courant 4-20 mA provenant d'un transducteur externe. Les valeurs de maximum et de minimum peuvent être configurées dans le menu respectif de programmation.

Version murale



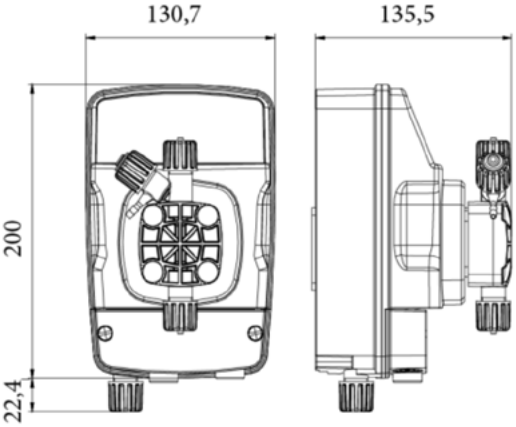

Version sur pied



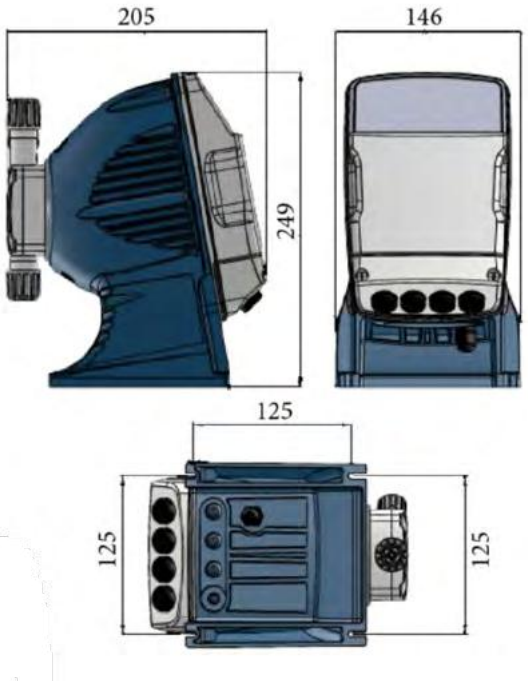

Autres dimensions sur demande

PTFE | T02

Pompes doseuses et agitateurs

Pompes murales ElectroFlow

Pompe Electro MF

Pompe doseuse conçue pour l'injection d'acides concentrés tels que l'acide sulfurique ou chlorhydrique.
Idéale pour le traitement de l'eau nécessitant une grande précision, une sécurité renforcée
et une résistance élevée aux agents corrosifs.

Code	Débit l/h	Pression bar	Fréquence imp/min	Ø mm
ELF-M-02	2	16	300	4/6
ELF-M-06	6	7	300	4/6
ELF-M-10	10	12	300	4/6
ELF-M-20	20	7	300	6/8
ELF-M-30	30	5	300	6/8



ELF I P05

Pompe Electro MF avec tête de dégazage

Équipée d'une tête de dégazage, elle permet l'injection continue de produits oxydants
comme le péroxyde d'hydrogène, sans risque de désamorçage.
Une solution fiable pour les applications sensibles et les dosages exigeants.

Code	Débit l/h	Pression bar	Fréquence imp/min	Ø mm
ELFD-M-02	2	16	300	4/6
ELFD-M-06	6	7	300	4/6
ELFD-M-10	10	12	300	4/6
ELFD-M-20	20	7	300	6/8
ELFD-M-30	30	5	300	6/8



ELFD I P05

Pompe Electro pH-Rx

Pompe autonome avec régulation intégrée, destinée à l'ajustement automatique du pH ou du potentiel redox.
Idéale pour les réseaux en circuit fermé comme les piscines ou les installations industrielles
nécessitant une correction continue et sans intervention manuelle.

Code	Débit l/h	Pression bar	Fréquence imp/min	Ø mm
ELFPH-M-02	2	16	300	4/6
ELFPH-M-06	6	7	300	4/6
ELFPH-M-10	10	12	300	4/6
ELFPH-M-20	20	7	300	6/8
ELFPH-M-30	30	5	300	6/8



ELFPH I P05

Support pour pompe murale

Code	Description
ELF-SUP	Support PP pour pompe ElectroFlow murale



ELF-SUP I P05

Pompes sur pied ElectroFlow

Pompe Electro MF

Pompe doseuse conçue pour l'injection d'acides concentrés tels que l'acide sulfurique ou chlorhydrique.
Idéale pour le traitement de l'eau nécessitant une grande précision, une sécurité renforcée et une résistance élevée aux agents corrosifs.



Code	Débit l/h	Pression bar	Fréquence imp/min	Ø mm
ELF-P-02	2	16	300	4/6
ELF-P-06	6	7	300	4/6
ELF-P-10	10	12	300	4/6
ELF-P-20	20	7	300	6/8
ELF-P-30	30	5	300	6/8

ELF | P05

Pompe Electro MF avec tête de dégazage

Équipée d'une tête de dégazage, elle permet l'injection continue de produits oxydants comme le péroxyde d'hydrogène, sans risque de désamorçage.
Une solution fiable pour les applications sensibles et les dosages exigeants.



Code	Débit l/h	Pression bar	Fréquence imp/min	Ø mm
ELFD-P-02	2	16	300	4/6
ELFD-P-06	6	7	300	4/6
ELFD-P-10	10	12	300	4/6
ELFD-P-20	20	7	300	6/8
ELFD-P-30	30	5	300	6/8

ELFD | P05

Pompe Electro pH-Rx

Pompe autonome avec régulation intégrée, destinée à l'ajustement automatique du pH ou du potentiel redox.
Idéale pour les réseaux en circuit fermé comme les piscines ou les installations industrielles nécessitant une correction continue et sans intervention manuelle.



Code	Débit l/h	Pression bar	Fréquence imp/min	Ø mm
ELFPH-P-02	2	16	300	4/6
ELFPH-P-06	6	7	300	4/6
ELFPH-P-10	10	12	300	4/6
ELFPH-P-20	20	7	300	6/8
ELFPH-P-30	30	5	300	6/8

ELFPH | P05

Tubes



Code	Matière	Ø int.	Ø ext.		25m
PE-0406I	PE	4	6		
PE-0608I	PE	6	8		
PTFE-0406	PTFE	4	6	-	-
PTFE-0608	PTFE	6	8	-	-

PTFE | T02

Autres dimensions sur demande