Vannes hydrauliques

Gamme fonte PN16

Vanne hydraulique nue

Code	Ø
A10T-000	1''
A12T-000	1'' 1/2
A20T-000	2''
A22T-000	2'' 1/2
A30T-000	3''
A40T-000	4''
A30B-000	DN 80
A40B-000	DN 100
A50B-000	DN 125
A60B-000	DN 150
A80B-000	DN 200



000 | A01

Régulateur de pression avec pilote bronze 2 voies - 16 bars

Code	Ø
A12T-B12	1'' 1/2
A20T-B12	2''
A22T-B12	2'' 1/2
A30T-B12	3''
A40T-B12	4''
A30B-B12	DN 80
A40B-B12	DN 100
MON-B12	Montage complet



B12 | A01

Stabilisateur de pression amont / décharge avec pilote bronze 2 voies - 16 bars

Code	Ø
A12T-S12	1'' 1/2
A20T-S12	2''
A22T-S12	2'' 1/2
A30T-S12	3''
A40T-S12	4''
A30B-S12	DN 80
A40B-S12	DN 100
MON-S12	Montage complet



S12 | A01

Vanne de régulation avec pilote bronze 3 voies multifonctions - 16 bars

Code	Ø
A12T-X12	1'' 1/2
A20T-X12	2''
A22T-X12	2'' 1/2
A30T-X12	3''
A40T-X12	4''
A30B-X12	DN 80
A40B-X12	DN 100
MON-X12	Montage complet



X12 | A01

Vannes hydrauliques

Pièces détachées - Vannes fonte

Corps de vanne hydraulique

Code	Ø
A12T-CORP	1'' 1/2
A20T-CORP	2''
A22T-CORP	2'' 1/2
A30T-CORP	3''
A40T-CORP	4''
A30B-CORP	DN 80
A40B-CORP	DN 100



CORP | A02

Couvercle de vanne hydraulique

Code	Ø
A20-COUV	1''1/2 - 2'' - 2''1/2
A30-COUV	3''
A40-COUV	4''



COUV | A02

Membrane pour vanne hydraulique

Code	Ø
A20-MEMB	1''1/2 - 2'' - 2''1/2
A30-MEMB	3''
A40-MEMB	4''
A20-MEMB-LP	1''1/2 - 2'' - 2''1/2
A30-MEMB-LP	3''
A40-MEMB-LP	4''



MEMB | A02

Membranes en EPDM disponibles sur demande.

Ressort pour vanne hydraulique

Code	Ø
A20-RESS	1'' 1/2 - 2'' - 2'' 1/2
A30-RESS	3''
A40-RESS	4''



RESS | A02

Ressorts basse pression disponibles sur demande.

Coupelle pour vanne hydraulique

Code	Ø
A20-COUP	1'' 1/2 - 2'' - 2'' 1/2 - 3''
A40-COUP	4''



COUP | A02

Vannes hydrauliques

Kits de vannes hydrauliques NO/NF - PN 16

Jeu de 2 vannes hydrauliques NO/NF automatiques
(pour automatisation de filtre)

Code	Ø
A10T-G20-24	1''
A12T-G20-24	1'' 1/2
A20T-G20-24	2''
A22T-G20-24	2'' 1/2
A30T-G20-24	3''
A40T-G20-24	4''
A10T-G20-LS	1''
A12T-G20-LS	1'' 1/2
A20T-G20-LS	2''
A22T-G20-LS	2'' 1/2
A30T-G20-LS	3''
A40T-G20-LS	4''

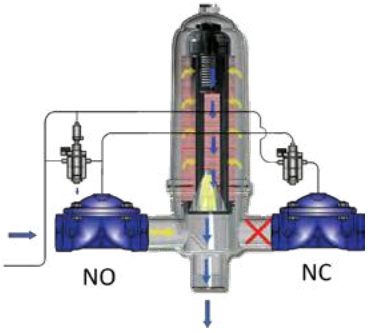

G20 | A01

Équipement complet pour l'automatisation d'un filtre simple chambre
(4 x vannes + relais hydrauliques et solénoïde, SANS programmateur)

Code	Ø
A10T-G21-24	1''
A12T-G21-24	1'' 1/2
A20T-G21-24	2''
A22T-G21-24	2'' 1/2
A30T-G21-24	3''
A40T-G21-24	4''
A10T-G21-LS	1''
A12T-G21-LS	1'' 1/2
A20T-G21-LS	2''
A22T-G21-LS	2'' 1/2
A30T-G21-LS	3''
A40T-G21-LS	4''

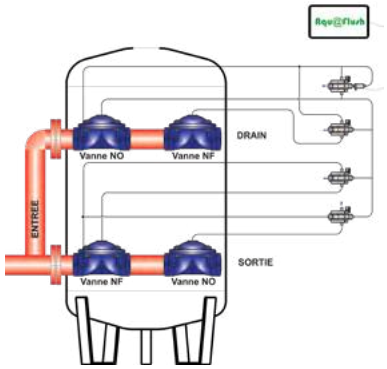

G21 | A01

Vanne 3 voies fonte

Vanne hydraulique fonte 3 voies

Code	Ø
	Connexion Victaulic
V3VF-20V	2'' vic x 2'' vic x 2'' vic
V3VF-30V	3'' vic x 2'' vic x 3'' vic
	Connexion Victaulic
V3VF-30B	DN80 x 2'' x DN80



V3VF | A05

Vannes pour l'automatisation de tout type de filtres.
- Corps en fonte GG25
- Membrane, joint naturel ou néoprène dirigée par un axe en inox.
- L'axe en inox sert à guider la membrane
- Vis, écrous et rondelles sont en inox AISI 304.

Vannes hydrauliques

Accessoires

Montages complets pour vannes hydrauliques nues (complet avec tubbing et raccords)

Code	Spécifications	
MON-3R0	Montage robinet 3 voies	
MON-B12	Montage complet régulation aval avec pilote bronze 2 voies PN 16	
MON-E10	Montage complet solenoide 24V et commande manuelle	
MON-E50	Montage complet solenoide bi-stable avec robinet 3 voies	
MON-F10	Montage complet pour vanne à flotteur	
MON-G10	Montage complet régulation aval avec pilote plastique 2 voies PN 10	
MON-G15	Montage complet régulation aval avec pilote plastique 3 voies PN 10	
MON-G19	Montage complet relai hydraulique pour montage vanne NO ou NF	
MON-G20-24	Montage pour l'automatisation de 2 vannes NO/NF - 24 Vac	
MON-G20-LS	Montage pour l'automatisation de 2 vannes NO/NF - 12V bistable	
MON-G21-24	Montage complet pour l'automatisation d'un filtre simple chambre - DC	
MON-G21-LS	Montage complet pour l'automatisation d'un filtre simple chambre - DC	
MON-S12	Montage complet stabilisateur de pression amont / décharge avec pilote bronze 2 voies 16 bars	
MON-S31	Montage complet stabilisateur de pression amont avec pilote plastique 3 voies PN 10	
MON-X12	Montage complet régulateur de pression avec pilote bronze 3 voies multifonctions 16 bars	A02

Inclus : filtre cigarette, raccords & tubbings