KUGELHÄHNE PP PN16, STANDARD UND FROSTSICHER

B02-VPPHP-FT-001

Produktdatenblatt · PP-Kugelhähne PN16

Kugelhähne aus glasfaserverstärktem Polypropylen, PN16, Innengewinde / Innengewinde von 1/2" bis 4" und Außengewinde / Innengewinde von 1/2" bis 2". Standardausführung und frostsichere Ausführung, garantiert bis −30 °C.



Standardausführung



Frostsichere Ausführung

Technische Daten

Nenndruck	PN16
Gehäuse	Glasfaserverstärktes Polypropylen (PP-GF)
Sitz	PTFE
Anschluss	Innengewinde / Innengewinde (F/F) oder Außengewinde / Innengewinde (M/F)
Größen F/F	1/2", 3/4", 1", 1" 1/4, 1" 1/2, 2", 2" 1/2, 3" und 4"
Größen M/F	1/2", 3/4", 1", 1" 1/4, 1" 1/2 und 2"
Normen	ISO 9393-1:2004, ISO 9393-2:2006, UNI EN 10226-1 und -2:2006
Frostsichere Ausführung	Garantiert bis −30 °C

Beschreibung

Die Kugelhähne PP PN16 gibt es mit zwei Anschlussarten:

- **Innengewinde / Innengewinde (F/F)**, mit Innengewinde an beiden Enden, von 1/2" bis 4";
- **Außengewinde / Innengewinde (M/F)**, von 1/2" bis 2".

Zwei Ausführungen werden angeboten:

- **Standardausführung**;
- **frostsichere Ausführung**, garantiert bis −30 °C.

Das Gehäuse besteht aus glasfaserverstärktem Polypropylen (PP-GF), der Sitz aus PTFE, der die Abdichtung der Kugel gewährleistet.

Abmessungen

Der Schnitt zeigt einen Kugelhahn mit Innengewinde / Innengewinde.

KUGELHÄHNE PP PN16, STANDARD UND FROSTSICHER

B02-VPPHP-FT-001

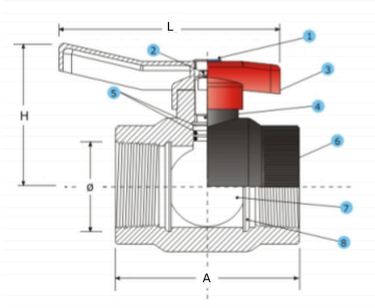

Schnitt: Bauteile und Maße

Codes und Abmessungen

Artikelnummer	Anschluss	Einlass / Auslass	A (mm)	L (mm)	H (mm)
Standardausführung					
VPPHP-FFST-0012	F/F	1/2"	68,5	85	51,5
VPPHP-FFST-0034	F/F	3/4"	78	108	58
VPPHP-FFST-0100	F/F	1"	92,5	108	70
VPPHP-FFST-0114	F/F	1" 1/4	108		75
VPPHP-FFST-0112	F/F	1" 1/2	117	150	101
VPPHP-FFST-0200	F/F	2"	136	150	106
VPPHP-FFST-0212	F/F	2" 1/2	158,5	150	140
VPPHP-FFST-0300	F/F	3"	200	305	150
VPPHP-FFST-0400	F/F	4"			165
VPPHP-MFST-0012	M/F	1/2"			
VPPHP-MFST-0034	M/F	3/4"			
VPPHP-MFST-0100	M/F	1"			
VPPHP-MFST-0114	M/F	1" 1/4			
VPPHP-MFST-0112	M/F	1" 1/2			
VPPHP-MFST-0200	M/F	2"			
Frostsichere Ausführung					
VPPHP-FFAG-0012	F/F	1/2"	67,5		51,5
VPPHP-FFAG-0034	F/F	3/4"	77,5		58
VPPHP-FFAG-0100	F/F	1"	91,5		70
VPPHP-FFAG-0114	F/F	1" 1/4	100,5		75
VPPHP-FFAG-0112	F/F	1" 1/2	116		101
VPPHP-FFAG-0200	F/F	2"	134,5		106
VPPHP-FFAG-0212	F/F	2" 1/2	157,5		140
VPPHP-FFAG-0300	F/F	3"	199,5		150
VPPHP-FFAG-0400	F/F	4"	224		165
VPPHP-MFAG-0012	M/F	1/2"			
VPPHP-MFAG-0034	M/F	3/4"			

KUGELHÄHNE PP PN16, STANDARD UND FROSTSICHER

B02-VPPHP-FT-001

Artikelnummer	Anschluss	Einlass / Auslass	A (mm)	L (mm)	H (mm)
VPPHP-MFAG-0100	M/F	1"			
VPPHP-MFAG-0114	M/F	1" 1/4			
VPPHP-MFAG-0112	M/F	1" 1/2			
VPPHP-MFAG-0200	M/F	2"			

Bauteile (Positionen im Schnitt):

Bauteile

Pos.	Bezeichnung
1	Endkappe aus PP-GF
2	Stahlschraube
3	Griff aus PA-GF
4	Spindel aus Messing
5	NBR-Dichtung
6	Gehäuse aus PP-GF
7	Messingkugel
8	PTFE-Dichtung

Leistungsdaten

Jede Ausführung wird den folgenden Prüfungen der Qualitätskontrolle unterzogen.

Prüfungen der Qualitätskontrolle

Bezeichnung	Standardausführung	Frostsichere Ausführung
Rohstoffe	●	●
Aussehen	●	●
Geometrische Eigenschaften	●	●
Innendruckfestigkeit (1 h bei 20 °C und 1.000 h bei 95 °C)	●	
Innendruckfestigkeit bei −30 °C		●
Beständigkeit gegen schnelle Abkühlung		●
Betätigung	●	●

Artikelnummern : VPPHP-FFST-0012, VPPHP-FFST-0034, VPPHP-FFST-0100, VPPHP-FFST-0114, VPPHP-FFST-0112, VPPHP-FFST-0200, VPPHP-FFST-0212, VPPHP-FFST-0300, VPPHP-FFST-0400, VPPHP-FFAG-0012, VPPHP-FFAG-0034, VPPHP-FFAG-0100, VPPHP-FFAG-0114, VPPHP-FFAG-0112, VPPHP-FFAG-0200, VPPHP-FFAG-0212, VPPHP-FFAG-0300, VPPHP-FFAG-0400, VPPHP-MFST-0012, VPPHP-MFST-0034, VPPHP-MFST-0100, VPPHP-MFST-0114, VPPHP-MFST-0112, VPPHP-MFST-0200, VPPHP-MFAG-0012, VPPHP-MFAG-0034, VPPHP-MFAG-0100, VPPHP-MFAG-0114, VPPHP-MFAG-0112, VPPHP-MFAG-0200