VÁLVULAS DE BOLA DE PP PN16, ESTÁNDAR Y ANTIHIELO

B02-VPPHP-FT-001

Ficha de producto · Válvulas de bola de PP PN16

Válvulas de bola de polipropileno reforzado con fibra de vidrio, PN16, hembra / hembra de 1/2" a 4" y macho / hembra de 1/2" a 2". Versión estándar y versión antihielo garantizada a −30 °C.



Versión estándar



Versión antihielo

Características técnicas

Presión nominal (PN)	PN16
Cuerpo	Polipropileno reforzado con fibra de vidrio (PPGF)
Asiento	PTFE
Conexión	Rosca hembra / hembra (F/F) o rosca macho / hembra (M/F)
Tamaños F/F	1/2", 3/4", 1", 1" 1/4, 1" 1/2, 2", 2" 1/2, 3" y 4"
Tamaños M/F	1/2", 3/4", 1", 1" 1/4, 1" 1/2 y 2"
Normas	ISO 9393-1:2004, ISO 9393-2:2006, UNI EN 10226-1 y -2:2006
Versión antihielo	Garantizada a −30 °C

Descripción

Las válvulas de bola de PP PN16 existen con dos tipos de conexión:

- **hembra / hembra (F/F)**, con rosca hembra en ambos extremos, de 1/2" a 4";
- **macho / hembra (M/F)**, de 1/2" a 2".

Se ofrecen dos versiones:

- **versión estándar**;
- **versión antihielo**, garantizada hasta −30 °C.

El cuerpo es de polipropileno reforzado con fibra de vidrio y el asiento, de PTFE, que asegura la estanqueidad de la bola.

Dimensiones

La sección representa una válvula hembra / hembra.

VÁLVULAS DE BOLA DE PP PN16, ESTÁNDAR Y ANTIHIELO

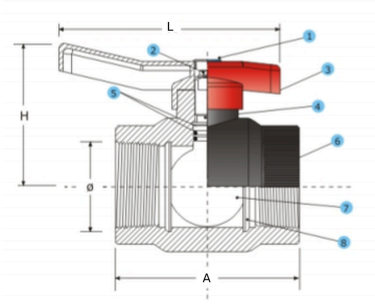

Sección: componentes y cotas

Códigos y dimensiones

Código	Conexión	Entrada / salida	A (mm)	L (mm)	H (mm)
Versión estándar					
VPPHP-FFST-0012	F/F	1/2"	68,5	85	51,5
VPPHP-FFST-0034	F/F	3/4"	78	108	58
VPPHP-FFST-0100	F/F	1"	92,5	108	70
VPPHP-FFST-0114	F/F	1" 1/4	108		75
VPPHP-FFST-0112	F/F	1" 1/2	117	150	101
VPPHP-FFST-0200	F/F	2"	136	150	106
VPPHP-FFST-0212	F/F	2" 1/2	158,5	150	140
VPPHP-FFST-0300	F/F	3"	200	305	150
VPPHP-FFST-0400	F/F	4"			165
VPPHP-MFST-0012	M/F	1/2"			
VPPHP-MFST-0034	M/F	3/4"			
VPPHP-MFST-0100	M/F	1"			
VPPHP-MFST-0114	M/F	1" 1/4			
VPPHP-MFST-0112	M/F	1" 1/2			
VPPHP-MFST-0200	M/F	2"			
Versión antihielo					
VPPHP-FFAG-0012	F/F	1/2"	67,5		51,5
VPPHP-FFAG-0034	F/F	3/4"	77,5		58
VPPHP-FFAG-0100	F/F	1"	91,5		70
VPPHP-FFAG-0114	F/F	1" 1/4	100,5		75
VPPHP-FFAG-0112	F/F	1" 1/2	116		101
VPPHP-FFAG-0200	F/F	2"	134,5		106
VPPHP-FFAG-0212	F/F	2" 1/2	157,5		140
VPPHP-FFAG-0300	F/F	3"	199,5		150
VPPHP-FFAG-0400	F/F	4"	224		165
VPPHP-MFAG-0012	M/F	1/2"			
VPPHP-MFAG-0034	M/F	3/4"			

VÁLVULAS DE BOLA DE PP PN16, ESTÁNDAR Y ANTIHIELO

B02-VPPHP-FT-001

Código	Conexión	Entrada / salida	A (mm)	L (mm)	H (mm)
VPPHP-MFAG-0100	M/F	1"			
VPPHP-MFAG-0114	M/F	1" 1/4			
VPPHP-MFAG-0112	M/F	1" 1/2			
VPPHP-MFAG-0200	M/F	2"			

Componentes (posiciones de la sección):

Componentes

Pos.	Descripción
1	Tapón de PPGF
2	Tornillo de acero
3	Maneta de PAGF
4	Eje de latón
5	Junta de NBR
6	Cuerpo de PPGF
7	Bola de latón
8	Junta de PTFE

Prestaciones

Cada versión se somete a los siguientes ensayos de control de calidad.

Ensayos de control de calidad

Descripción	Versión estándar	Versión antihielo
Materias primas	●	●
Aspecto	●	●
Características geométricas	●	●
Resistencia a la presión interna (1 h a 20 °C y 1.000 h a 95 °C)	●	
Resistencia a la presión interna a −30 °C		●
Resistencia al enfriamiento rápido		●
Maniobra	●	●

Códigos de producto : VPPHP-FFST-0012, VPPHP-FFST-0034, VPPHP-FFST-0100, VPPHP-FFST-0114, VPPHP-FFST-0112, VPPHP-FFST-0200, VPPHP-FFST-0212, VPPHP-FFST-0300, VPPHP-FFST-0400, VPPHP-FFAG-0012, VPPHP-FFAG-0034, VPPHP-FFAG-0100, VPPHP-FFAG-0114, VPPHP-FFAG-0112, VPPHP-FFAG-0200, VPPHP-FFAG-0212, VPPHP-FFAG-0300, VPPHP-FFAG-0400, VPPHP-MFST-0012, VPPHP-MFST-0034, VPPHP-MFST-0100, VPPHP-MFST-0114, VPPHP-MFST-0112, VPPHP-MFST-0200, VPPHP-MFAG-0012, VPPHP-MFAG-0034, VPPHP-MFAG-0100, VPPHP-MFAG-0114, VPPHP-MFAG-0112, VPPHP-MFAG-0200