VANNES À SPHÈRE PP PN16, STANDARD ET ANTI-GEL

B02-VPPHP-FT-001

Fiche produit · Vannes à sphère PP PN16

Vannes à sphère en polypropylène chargé de fibre de verre, PN16, femelle / femelle de 1/2" à 4" et mâle / femelle de 1/2" à 2". Version standard et version anti-gel garantie à −30 °C.



Version standard



Version anti-gel

Caractéristiques techniques

Pression nominale	PN16
Corps	Polypropylène chargé de fibre de verre (PPGF)
Siège	PTFE
Raccordement	Taraudé femelle / femelle (F/F) ou mâle / femelle (M/F)
Tailles F/F	1/2", 3/4", 1", 1" 1/4, 1" 1/2, 2", 2" 1/2, 3" et 4"
Tailles M/F	1/2", 3/4", 1", 1" 1/4, 1" 1/2 et 2"
Normes	ISO 9393-1:2004, ISO 9393-2:2006, UNI EN 10226-1 et -2:2006
Version anti-gel	Garantie à −30 °C

Description

Les vannes à sphère PP PN16 existent en deux raccordements :

- **femelle / femelle (F/F)**, taraudées femelle aux deux extrémités, de 1/2" à 4" ;
- **mâle / femelle (M/F)**, de 1/2" à 2".

Deux versions sont proposées :

- **version standard** ;
- **version anti-gel**, garantie jusqu'à −30 °C.

Le corps est en polypropylène chargé de fibre de verre et le siège en PTFE, qui assure l'étanchéité de la sphère.

Dimensions

La coupe représente une vanne femelle / femelle.

VANNES À SPHÈRE PP PN16, STANDARD ET ANTI-GEL

B02-VPPHP-FT-001

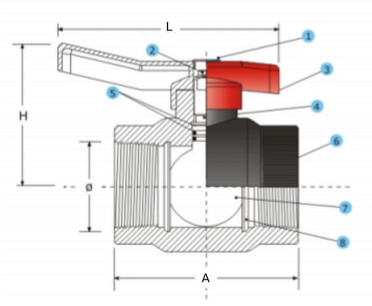

Coupe : composants et cotes

Codes et dimensions

Code	Raccordement	Entrée / sortie	A (mm)	L (mm)	H (mm)
Version standard					
VPPHP-FFST-0012	F/F	1/2"	68,5	85	51,5
VPPHP-FFST-0034	F/F	3/4"	78	108	58
VPPHP-FFST-0100	F/F	1"	92,5	108	70
VPPHP-FFST-0114	F/F	1" 1/4	108		75
VPPHP-FFST-0112	F/F	1" 1/2	117	150	101
VPPHP-FFST-0200	F/F	2"	136	150	106
VPPHP-FFST-0212	F/F	2" 1/2	158,5	150	140
VPPHP-FFST-0300	F/F	3"	200	305	150
VPPHP-FFST-0400	F/F	4"			165
VPPHP-MFST-0012	M/F	1/2"			
VPPHP-MFST-0034	M/F	3/4"			
VPPHP-MFST-0100	M/F	1"			
VPPHP-MFST-0114	M/F	1" 1/4			
VPPHP-MFST-0112	M/F	1" 1/2			
VPPHP-MFST-0200	M/F	2"			
Version anti-gel					
VPPHP-FFAG-0012	F/F	1/2"	67,5		51,5
VPPHP-FFAG-0034	F/F	3/4"	77,5		58
VPPHP-FFAG-0100	F/F	1"	91,5		70
VPPHP-FFAG-0114	F/F	1" 1/4	100,5		75
VPPHP-FFAG-0112	F/F	1" 1/2	116		101
VPPHP-FFAG-0200	F/F	2"	134,5		106
VPPHP-FFAG-0212	F/F	2" 1/2	157,5		140
VPPHP-FFAG-0300	F/F	3"	199,5		150
VPPHP-FFAG-0400	F/F	4"	224		165
VPPHP-MFAG-0012	M/F	1/2"			
VPPHP-MFAG-0034	M/F	3/4"			

VANNES À SPHÈRE PP PN16, STANDARD ET ANTI-GEL

B02-VPPHP-FT-001

Code	Raccordement	Entrée / sortie	A (mm)	L (mm)	H (mm)
VPPHP-MFAG-0100	M/F	1"			
VPPHP-MFAG-0114	M/F	1" 1/4			
VPPHP-MFAG-0112	M/F	1" 1/2			
VPPHP-MFAG-0200	M/F	2"			

Composants (repères de la coupe) :

Composants

N°	Désignation
1	Bouchon en PPGF
2	Vis en acier
3	Poignée en PAGF
4	Axe en laiton
5	Joint NBR
6	Corps en PPGF
7	Sphère en laiton
8	Joint PTFE

Performances

Chaque version est soumise aux essais de contrôle qualité suivants.

Essais de contrôle qualité

Désignation	Version standard	Version anti-gel
Matières premières	●	●
Aspect	●	●
Caractéristiques géométriques	●	●
Résistance à la pression interne (1 h à 20 °C et 1 000 h à 95 °C)	●	
Résistance à la pression interne à −30 °C		●
Résistance au refroidissement rapide		●
Manœuvre	●	●

Codes produits : VPPHP-FFST-0012, VPPHP-FFST-0034, VPPHP-FFST-0100, VPPHP-FFST-0114, VPPHP-FFST-0112, VPPHP-FFST-0200, VPPHP-FFST-0212, VPPHP-FFST-0300, VPPHP-FFST-0400, VPPHP-FFAG-0012, VPPHP-FFAG-0034, VPPHP-FFAG-0100, VPPHP-FFAG-0114, VPPHP-FFAG-0112, VPPHP-FFAG-0200, VPPHP-FFAG-0212, VPPHP-FFAG-0300, VPPHP-FFAG-0400, VPPHP-MFST-0012, VPPHP-MFST-0034, VPPHP-MFST-0100, VPPHP-MFST-0114, VPPHP-MFST-0112, VPPHP-MFST-0200, VPPHP-MFAG-0012, VPPHP-MFAG-0034, VPPHP-MFAG-0100, VPPHP-MFAG-0114, VPPHP-MFAG-0112, VPPHP-MFAG-0200