VALVOLE A SFERA IN PP PN16, STANDARD E ANTIGELO

B02-VPPHP-FT-001

Scheda prodotto · Valvole a sfera in PP PN16

Valvole a sfera in polipropilene rinforzato con fibra di vetro, PN16, femmina / femmina da 1/2" a 4" e maschio / femmina da 1/2" a 2". Versione standard e versione antigelo garantita a −30 °C.



Versione standard



Versione antigelo

Caratteristiche tecniche

Pressione nominale (PN)	PN16
Corpo	Polipropilene rinforzato con fibra di vetro (PPGF)
Sede	PTFE
Attacco	Filettato femmina / femmina (F/F) o filettato maschio / femmina (M/F)
Misure F/F	1/2", 3/4", 1", 1" 1/4, 1" 1/2, 2", 2" 1/2, 3" e 4"
Misure M/F	1/2", 3/4", 1", 1" 1/4, 1" 1/2 e 2"
Norme	ISO 9393-1:2004, ISO 9393-2:2006, UNI EN 10226-1 e -2:2006
Versione antigelo	Garantita a −30 °C

Descrizione

Le valvole a sfera in PP PN16 sono disponibili con due tipi di attacco:

- **femmina / femmina (F/F)**, filettate femmina a entrambe le estremità, da 1/2" a 4";
- **maschio / femmina (M/F)**, da 1/2" a 2".

Sono proposte due versioni:

- **versione standard**;
- **versione antigelo**, garantita fino a −30 °C.

Il corpo è in polipropilene rinforzato con fibra di vetro e la sede in PTFE, che garantisce la tenuta della sfera.

Dimensioni

La sezione rappresenta una valvola femmina / femmina.

VALVOLE A SFERA IN PP PN16, STANDARD E ANTIGELO

B02-VPPHP-FT-001

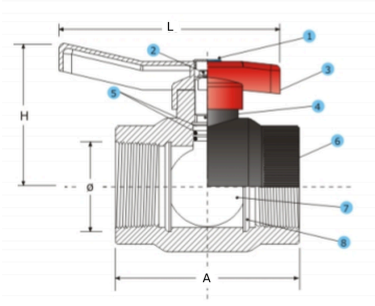

Sezione: componenti e quote

Codici e dimensioni

Codice	Attacco	Ingresso / uscita	A (mm)	L (mm)	H (mm)
Versione standard					
VPPHP-FFST-0012	F/F	1/2"	68,5	85	51,5
VPPHP-FFST-0034	F/F	3/4"	78	108	58
VPPHP-FFST-0100	F/F	1"	92,5	108	70
VPPHP-FFST-0114	F/F	1" 1/4	108		75
VPPHP-FFST-0112	F/F	1" 1/2	117	150	101
VPPHP-FFST-0200	F/F	2"	136	150	106
VPPHP-FFST-0212	F/F	2" 1/2	158,5	150	140
VPPHP-FFST-0300	F/F	3"	200	305	150
VPPHP-FFST-0400	F/F	4"			165
VPPHP-MFST-0012	M/F	1/2"			
VPPHP-MFST-0034	M/F	3/4"			
VPPHP-MFST-0100	M/F	1"			
VPPHP-MFST-0114	M/F	1" 1/4			
VPPHP-MFST-0112	M/F	1" 1/2			
VPPHP-MFST-0200	M/F	2"			
Versione antigelo					
VPPHP-FFAG-0012	F/F	1/2"	67,5		51,5
VPPHP-FFAG-0034	F/F	3/4"	77,5		58
VPPHP-FFAG-0100	F/F	1"	91,5		70
VPPHP-FFAG-0114	F/F	1" 1/4	100,5		75
VPPHP-FFAG-0112	F/F	1" 1/2	116		101
VPPHP-FFAG-0200	F/F	2"	134,5		106
VPPHP-FFAG-0212	F/F	2" 1/2	157,5		140
VPPHP-FFAG-0300	F/F	3"	199,5		150
VPPHP-FFAG-0400	F/F	4"	224		165
VPPHP-MFAG-0012	M/F	1/2"			
VPPHP-MFAG-0034	M/F	3/4"			

VALVOLE A SFERA IN PP PN16, STANDARD E ANTIGELO

B02-VPPHP-FT-001

Codice	Attacco	Ingresso / uscita	A (mm)	L (mm)	H (mm)
VPPHP-MFAG-0100	M/F	1"			
VPPHP-MFAG-0114	M/F	1" 1/4			
VPPHP-MFAG-0112	M/F	1" 1/2			
VPPHP-MFAG-0200	M/F	2"			

Componenti (posizioni della sezione):

Componenti

Pos.	Descrizione
1	Tappo in PPGF
2	Vite in acciaio
3	Maniglia in PAGF
4	Stelo in ottone
5	Guarnizione in NBR
6	Corpo in PPGF
7	Sfera in ottone
8	Guarnizione in PTFE

Prestazioni

Ogni versione è sottoposta alle seguenti prove di controllo qualità.

Prove di controllo qualità

Descrizione	Versione standard	Versione antigelo
Materie prime	●	●
Aspetto	●	●
Caratteristiche geometriche	●	●
Resistenza alla pressione interna (1 h a 20 °C e 1.000 h a 95 °C)	●	
Resistenza alla pressione interna a −30 °C		●
Resistenza al raffreddamento rapido		●
Manovra	●	●

Codici prodotto : VPPHP-FFST-0012, VPPHP-FFST-0034, VPPHP-FFST-0100, VPPHP-FFST-0114, VPPHP-FFST-0112, VPPHP-FFST-0200, VPPHP-FFST-0212, VPPHP-FFST-0300, VPPHP-FFST-0400, VPPHP-FFAG-0012, VPPHP-FFAG-0034, VPPHP-FFAG-0100, VPPHP-FFAG-0114, VPPHP-FFAG-0112, VPPHP-FFAG-0200, VPPHP-FFAG-0212, VPPHP-FFAG-0300, VPPHP-FFAG-0400, VPPHP-MFST-0012, VPPHP-MFST-0034, VPPHP-MFST-0100, VPPHP-MFST-0114, VPPHP-MFST-0112, VPPHP-MFST-0200, VPPHP-MFAG-0012, VPPHP-MFAG-0034, VPPHP-MFAG-0100, VPPHP-MFAG-0114, VPPHP-MFAG-0112, VPPHP-MFAG-0200