STEHENDE PE-SPEICHERBEHÄLTER

D01-VER-FT-001

Produktdatenblatt · PE-Tanks und Speicherbehälter

Geschlossene stehende Speicherbehälter aus lebensmittelechtem, UV-beständigem Polyethylen (PE), von 1.250 L bis 10.000 L, mit verstärktem Oberteil zur Aufnahme von Rührwerken und Dosierpumpen. Mit Auffangwanne lieferbar.



Technische Daten

Fassungsvermögen	1.250 L bis 10.000 L
Werkstoff	UV-beständiges PE, lebensmittelecht
Standardfarbe	PE natur (andere Farben auf Anfrage)
Verschluss	Gewindekappe mit Innengewinde, aus lebensmittelechtem PE
Oberteil	Verstärkt für Rührwerke und Dosierpumpen
Dichte des gelagerten Produkts	Modelle für Dichte 1; 1,4 oder 1,9
Füllstand	Skala zur Füllstandskontrolle
Chemische Beständigkeit	Tabelle auf Anfrage
Auffangsystem	Auffangwanne auf Anfrage

Beschreibung

Die stehenden Speicherbehälter sind geschlossene Tanks aus lebensmittelechtem, UV-beständigem PE, von 1.250 L bis 10.000 L. Sie werden mit einer Gewindekappe mit Innengewinde aus lebensmittelechtem PE verschlossen. Je nach Fassungsvermögen sitzt der Deckel mittig oder außermittig (siehe Maßtabelle).

Das Oberteil ist verstärkt und kann ein Rührwerk oder eine Dosierpumpe aufnehmen. Eine Skala ermöglicht die Kontrolle des Flüssigkeitsstands.

Die Standardfarbe ist PE natur; andere Farben sind auf Anfrage erhältlich. Es gibt Modelle für die Lagerung von Produkten mit einer Dichte von 1; 1,4 oder 1,9. Eine chemische Beständigkeitstabelle ist auf Anfrage erhältlich.

Abmessungen

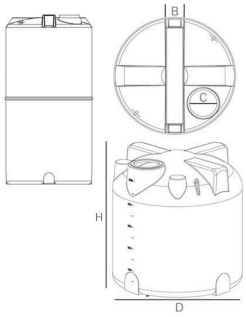

Maße des Speicherbehälters: Vorderansicht, Draufsicht und Perspektive

Abmessungen und Fassungsvermögen

Artikelnummer	Fassungsvermögen (L)	D (mm)	H (mm)	B (mm)	C (mm)	Deckelposition
VER-01250	1250	1005	1745	200	400	Mittig
VER-02000	2000	1340	1760	240	500	Mittig
VER-03000	3000	1520	1940	250	500	Außermittig
VER-05000	5000	2000	1925	270	500	Außermittig
VER-10000	10.000	2460	2420	400	500	Außermittig

Auffangsystem

Alle Speicherbehälter sind mit Auffangwanne lieferbar (siehe D01-VER-FT-002). Der Raum zwischen Speicherbehälter und Auffangwanne ermöglicht den Einbau von Zubehör, zum Beispiel eines mit einem Alarm verbundenen Leckagemelders.

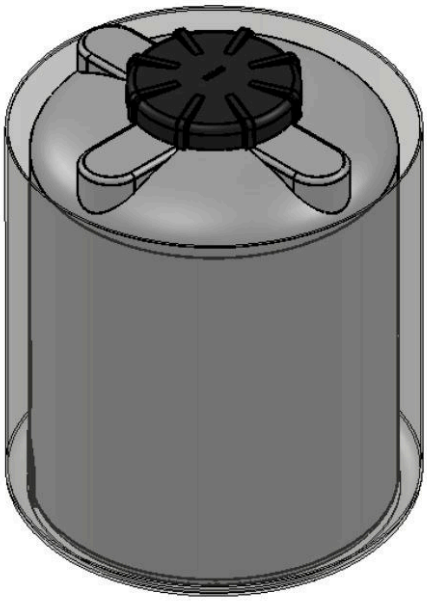

Stehender Speicherbehälter in seiner Auffangwanne

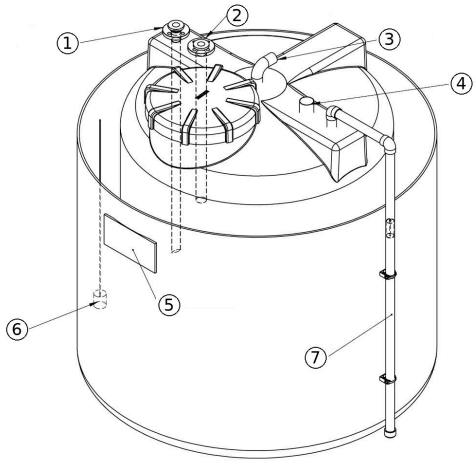

Beispiel eines ausgerüsteten Speicherbehälters

1. Auslassstutzen
2. Einfüllstutzen

3. Entlüftung
4. Niveauschalter für Höchststand
5. Typenschild
6. Leckagemelder
7. Füllstandsanzeige

Zugehörige Dokumente : D01-VER-FT-002

Artikelnummern : VER-01250, VER-02000, VER-03000, VER-05000, VER-10000