DEPÓSITOS VERTICALES DE PE

D01-VER-FT-001

Ficha de producto · Depósitos de PE

Depósitos de almacenamiento verticales cerrados de polietileno (PE) estabilizado anti-UV de calidad alimentaria, de 1.250 L a 10.000 L, con parte superior reforzada para instalar agitadores y bombas dosificadoras. Pueden suministrarse con un cubeto de retención.



Características técnicas

Capacidades	De 1.250 L a 10.000 L
Material	PE estabilizado anti-UV, de calidad alimentaria
Color estándar	PE natural (otros colores bajo pedido)
Tapón	Tapón roscado (rosca hembra), de PE de calidad alimentaria
Parte superior	Reforzada para agitadores y bombas dosificadoras
Densidad del producto almacenado	Modelos para densidad 1; 1,4 o 1,9
Nivel	Escala graduada para el control del nivel
Compatibilidad química	Tabla bajo pedido
Retención	Cubeto de retención bajo pedido

Descripción

Los depósitos verticales son depósitos cerrados de PE estabilizado anti-UV de calidad alimentaria, de 1.250 L a 10.000 L. Se cierran con un tapón roscado de PE de calidad alimentaria. Según la capacidad, la tapa está centrada o descentrada (véase la tabla de dimensiones).

La parte superior está reforzada para instalar un agitador o una bomba dosificadora. Una escala graduada permite controlar el nivel del líquido.

El color estándar es el PE natural; hay otros colores disponibles bajo pedido. Hay modelos disponibles para almacenar productos de densidad 1; 1,4 o 1,9. Se suministra bajo pedido una tabla de compatibilidad química.

Dimensiones

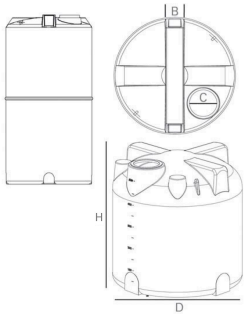

Cotas del depósito de almacenamiento: vista frontal, vista superior y perspectiva

Dimensiones y capacidades

Código	Capacidad (L)	D (mm)	H (mm)	B (mm)	C (mm)	Posición de la tapa
VER-01250	1250	1005	1745	200	400	Centrada
VER-02000	2000	1340	1760	240	500	Centrada
VER-03000	3000	1520	1940	250	500	Descentrada
VER-05000	5000	2000	1925	270	500	Descentrada
VER-10000	10.000	2460	2420	400	500	Descentrada

Retención

Todos los depósitos de almacenamiento pueden suministrarse con un cubeto de retención (véase D01-VER-FT-002). El espacio entre el depósito de almacenamiento y el cubeto de retención permite instalar accesorios, por ejemplo un detector de fugas conectado a una alarma.

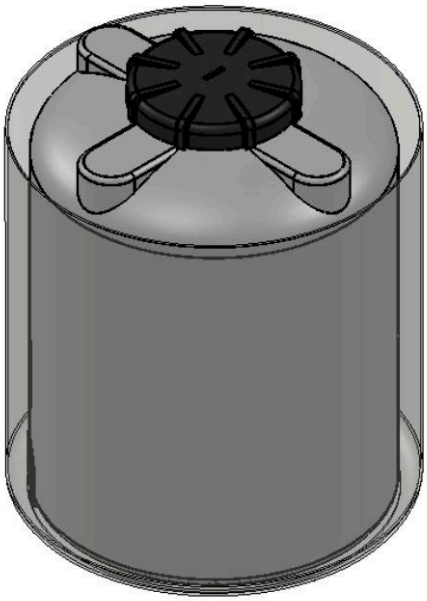

Depósito de almacenamiento en su cubeto de retención

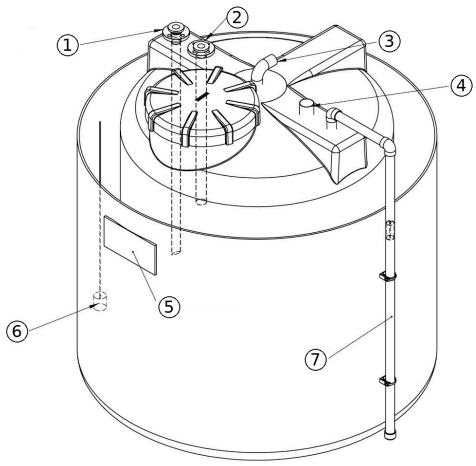

Ejemplo de depósito de almacenamiento equipado

1. Toma de salida

2. Toma de llenado
3. Venteo
4. Detector de nivel alto
5. Placa de características
6. Detector de fugas
7. Indicador de nivel

Documentos relacionados : D01-VER-FT-002

Códigos de producto : VER-01250, VER-02000, VER-03000, VER-05000, VER-10000