RÉSERVES PE VERTICALES

D01-VER-FT-001

Fiche produit · Cuves et réserves PE

Réserves verticales fermées en polyéthylène (PE) anti-UV de qualité alimentaire, de 1 250 L à 10 000 L, à partie supérieure renforcée pour recevoir agitateurs et pompes doseuses. Livrables avec un bac de rétention.



Caractéristiques techniques

Capacités	1 250 L à 10 000 L
Matière	PE anti-UV, qualité alimentaire
Couleur standard	PE naturel (autres couleurs sur demande)
Bouchon	Taraudé, en PE de qualité alimentaire
Partie supérieure	Renforcée pour agitateurs et pompes doseuses
Densité du produit stocké	Modèles pour densité 1 ; 1,4 ou 1,9
Niveau	Graduation de suivi du niveau
Compatibilité chimique	Tableau sur demande
Rétention	Bac de rétention sur demande

Description

Les réserves verticales sont des cuves fermées en PE anti-UV de qualité alimentaire, de 1 250 L à 10 000 L. Elles sont fermées par un bouchon taraudé en PE de qualité alimentaire. Selon la capacité, le couvercle est centré ou décentré (voir le tableau des dimensions).

La partie supérieure est renforcée pour recevoir un agitateur ou une pompe doseuse. Une graduation permet de suivre le niveau de liquide.

La couleur standard est le PE naturel ; d'autres couleurs sont disponibles sur demande. Des modèles sont disponibles pour stocker des produits de densité 1 ; 1,4 ou 1,9. Un tableau de compatibilité chimique est fourni sur demande.

Dimensions

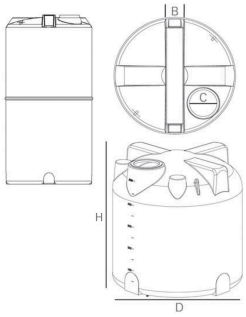

Cotes de la réserve : vue de face, vue de dessus et perspective

Dimensions et capacités

Code	Capacité (L)	D (mm)	H (mm)	B (mm)	C (mm)	Position du couvercle
VER-01250	1250	1005	1745	200	400	Centré
VER-02000	2000	1340	1760	240	500	Centré
VER-03000	3000	1520	1940	250	500	Décentré
VER-05000	5000	2000	1925	270	500	Décentré
VER-10000	10 000	2460	2420	400	500	Décentré

Rétention

Toutes les réserves peuvent être livrées avec un bac de rétention (voir D01-VER-FT-002). L'espace entre la réserve et la rétention permet d'installer des accessoires, par exemple un détecteur de fuite relié à une alarme.

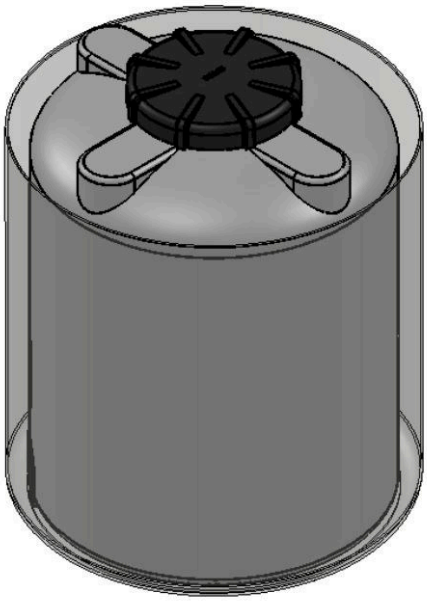

Réserve dans son bac de rétention

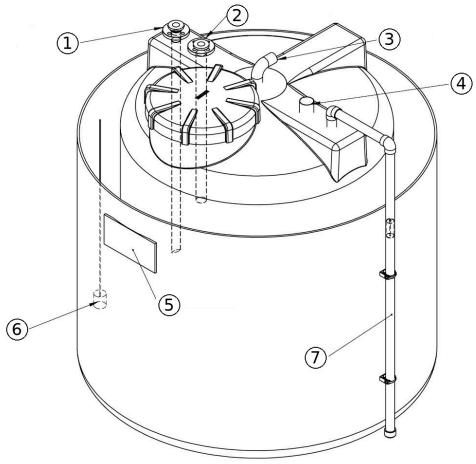

Exemple de réserve équipée

1. Piquage de refoulement
2. Piquage de remplissage

3. Évent
4. Détecteur de niveau haut
5. Plaque d'identification
6. Détecteur de fuite
7. Indicateur de niveau

Documents associés : D01-VER-FT-002

Codes produits : VER-01250, VER-02000, VER-03000, VER-05000, VER-10000