SERBATOI VERTICALI IN PE

D01-VER-FT-001

Scheda prodotto · Serbatoi in PE

Serbatoi di stoccaggio verticali chiusi in polietilene (PE) stabilizzato anti-UV per uso alimentare, da 1.250 L a 10.000 L, con parte superiore rinforzata per l'installazione di agitatori e pompe dosatrici. Fornibili con una vasca di contenimento.



Caratteristiche tecniche

Capacità	Da 1.250 L a 10.000 L
Materiale	PE stabilizzato anti-UV, per uso alimentare
Colore standard	PE naturale (altri colori su richiesta)
Tappo	Tappo filettato (femmina), in PE per uso alimentare
Parte superiore	Rinforzata per agitatori e pompe dosatrici
Densità del prodotto stoccato	Modelli per densità 1; 1,4 o 1,9
Livello	Scala graduata per il controllo del livello
Compatibilità chimica	Tabella su richiesta
Contenimento	Vasca di contenimento su richiesta

Descrizione

I serbatoi verticali sono serbatoi chiusi in PE stabilizzato anti-UV per uso alimentare, da 1.250 L a 10.000 L. Sono chiusi da un tappo filettato in PE per uso alimentare. A seconda della capacità, il coperchio è centrato o decentrato (vedere la tabella delle dimensioni).

La parte superiore è rinforzata per l'installazione di un agitatore o di una pompa dosatrice. Una scala graduata consente di controllare il livello del liquido.

Il colore standard è il PE naturale; altri colori sono disponibili su richiesta. Sono disponibili modelli per lo stoccaggio di prodotti con densità 1; 1,4 o 1,9. Una tabella di compatibilità chimica è fornita su richiesta.

Dimensioni

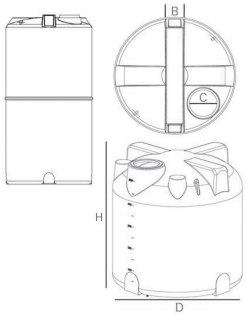

Quote del serbatoio di stoccaggio: vista frontale, vista dall'alto e prospettiva

Dimensioni e capacità

Codice	Capacità (L)	D (mm)	H (mm)	B (mm)	C (mm)	Posizione del coperchio
VER-01250	1250	1005	1745	200	400	Centrato
VER-02000	2000	1340	1760	240	500	Centrato
VER-03000	3000	1520	1940	250	500	Decentrato
VER-05000	5000	2000	1925	270	500	Decentrato
VER-10000	10.000	2460	2420	400	500	Decentrato

Contenimento

Tutti i serbatoi di stoccaggio possono essere forniti con una vasca di contenimento (vedere D01-VER-FT-002). Lo spazio tra il serbatoio di stoccaggio e la vasca di contenimento consente di installare accessori, ad esempio un rilevatore di perdite collegato a un allarme.

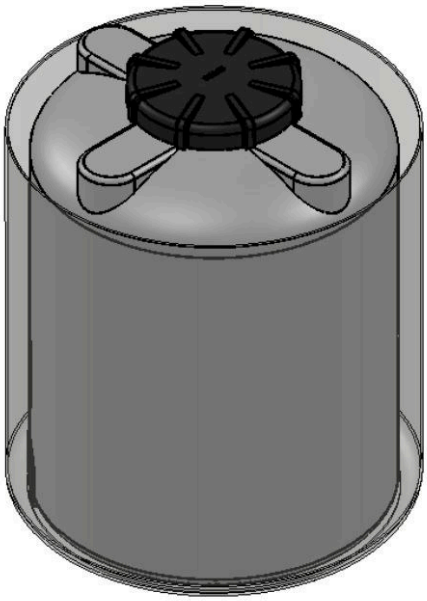

Serbatoio di stoccaggio nella sua vasca di contenimento

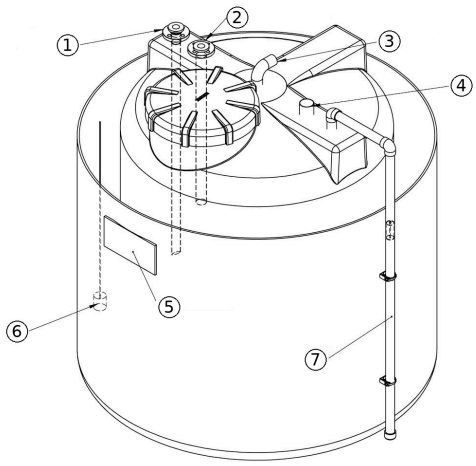

Esempio di serbatoio di stoccaggio attrezzato

1. Attacco di uscita

2. Attacco di riempimento
3. Sfiato
4. Sensore di livello alto
5. Targhetta di identificazione
6. Rilevatore di perdite
7. Indicatore di livello

Documenti correlati : D01-VER-FT-002

Codici prodotto : VER-01250, VER-02000, VER-03000, VER-05000, VER-10000