STEHENDE PE-SPEICHERBEHÄLTER MIT AUFFANGWANNE

D01-VER-FT-002

Produktdatenblatt · PE-Tanks und Speicherbehälter

Stehende Speicherbehälter aus lebensmittelechtem, UV-beständigem Polyethylen (PE), in einer Auffangwanne geliefert, mit verstärktem Oberteil zur Aufnahme von Rührwerken und Dosierpumpen.

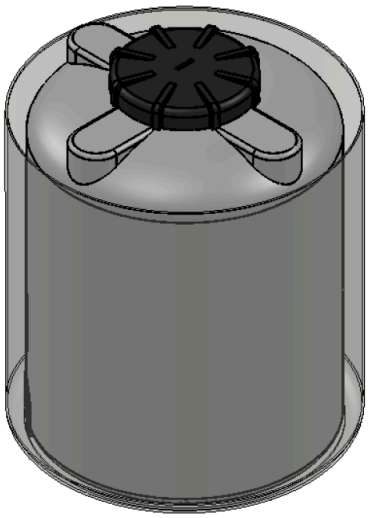

Technische Daten

Werkstoff	UV-beständiges PE, lebensmittelecht
Standardfarbe	PE natur (andere Farben auf Anfrage)
Verschluss	Gewindekappe mit Innengewinde, aus lebensmittelechtem PE
Oberteil	Verstärkt für Rührwerke und Dosierpumpen
Füllstand	Skala zur Füllstandskontrolle
Chemische Beständigkeit	Tabelle auf Anfrage

Beschreibung

Ein stehender Speicherbehälter aus lebensmittelechtem, UV-beständigem PE wird in eine Auffangwanne eingesetzt geliefert. Er wird mit einer Gewindekappe mit Innengewinde aus lebensmittelechtem PE verschlossen.

Das Oberteil ist verstärkt und kann ein Rührwerk oder eine Dosierpumpe aufnehmen. Eine Skala ermöglicht die Kontrolle des Flüssigkeitsstands.

Die Standardfarbe ist PE natur; andere Farben sind auf Anfrage erhältlich. Eine chemische Beständigkeitstabelle ist auf Anfrage erhältlich.

Die technischen Daten des Speicherbehälters allein sind im Datenblatt D01-VER-FT-001 angegeben.

Abmessungen

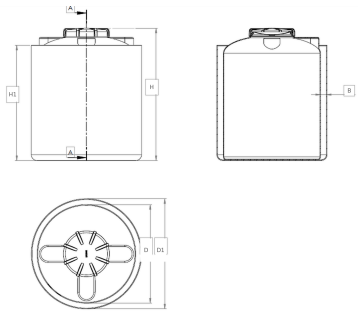

Maßzeichnung: Vorderansicht, Schnitt A-A und Draufsicht

Abmessungen des abgebildeten Modells

Fassungsvermögen (L)	D (mm)	D1 (mm)	H (mm)	H1 (mm)	B (mm)
	1360	1520	1825	1590	80

Zugehörige Dokumente : D01-VER-FT-001