DEPÓSITOS VERTICALES DE PE CON CUBETO DE RETENCIÓN

D01-VER-FT-002

Ficha de producto · Depósitos de PE

Depósitos de almacenamiento verticales de polietileno (PE) estabilizado anti-UV de calidad alimentaria, suministrados en un cubeto de retención, con parte superior reforzada para instalar agitadores y bombas dosificadoras.

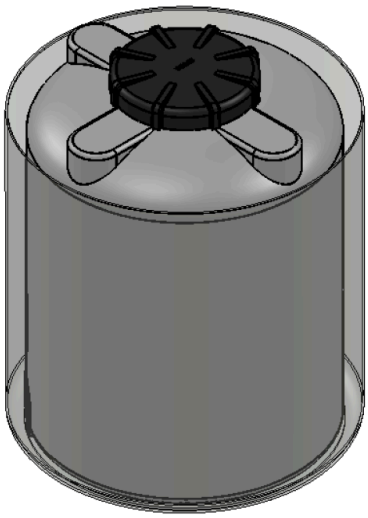

Características técnicas

Material	PE estabilizado anti-UV, de calidad alimentaria
Color estándar	PE natural (otros colores bajo pedido)
Tapón	Tapón roscado (rosca hembra), de PE de calidad alimentaria
Parte superior	Reforzada para agitadores y bombas dosificadoras
Nivel	Escala graduada para el control del nivel
Compatibilidad química	Tabla bajo pedido

Descripción

El depósito vertical de PE estabilizado anti-UV de calidad alimentaria se suministra colocado en un cubeto de retención. Se cierra con un tapón roscado de PE de calidad alimentaria.

La parte superior está reforzada para instalar un agitador o una bomba dosificadora. Una escala graduada permite controlar el nivel del líquido.

El color estándar es el PE natural; hay otros colores disponibles bajo pedido. Se suministra bajo pedido una tabla de compatibilidad química.

Las características técnicas del depósito de almacenamiento por sí solo se indican en la ficha D01-VER-FT-001.

Dimensiones

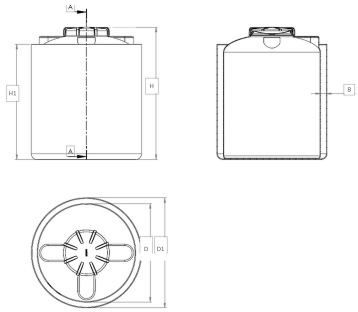

Plano acotado: vista frontal, sección A-A y vista superior

Dimensiones del modelo representado

Capacidad (L)	D (mm)	D1 (mm)	H (mm)	H1 (mm)	B (mm)
	1360	1520	1825	1590	80

Documentos relacionados : D01-VER-FT-001