RÉSERVES PE VERTICALES AVEC RÉTENTION

D01-VER-FT-002

Fiche produit · Cuves et réserves PE

Réserves verticales en polyéthylène (PE) anti-UV de qualité alimentaire, livrées dans un bac de rétention, à partie supérieure renforcée pour recevoir agitateurs et pompes doseuses.

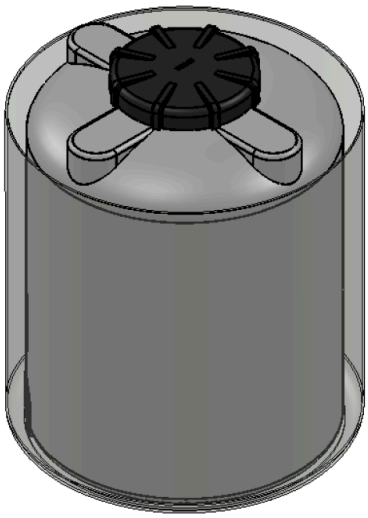

Caractéristiques techniques

Matière	PE anti-UV, qualité alimentaire
Couleur standard	PE naturel (autres couleurs sur demande)
Bouchon	Taraudé, en PE de qualité alimentaire
Partie supérieure	Renforcée pour agitateurs et pompes doseuses
Niveau	Graduation de suivi du niveau
Compatibilité chimique	Tableau sur demande

Description

La réserve verticale en PE anti-UV de qualité alimentaire est livrée posée dans un bac de rétention. Elle est fermée par un bouchon taraudé en PE de qualité alimentaire.

La partie supérieure est renforcée pour recevoir un agitateur ou une pompe doseuse. Une graduation permet de suivre le niveau de liquide.

La couleur standard est le PE naturel ; d'autres couleurs sont disponibles sur demande. Un tableau de compatibilité chimique est fourni sur demande.

Les caractéristiques de la réserve seule sont données dans la fiche D01-VER-FT-001.

Dimensions

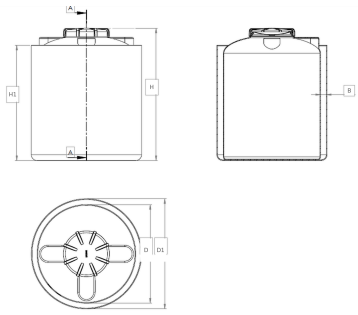

Plan coté : vue de face, coupe A-A et vue de dessus

Dimensions du modèle représenté

Capacité (L)	D (mm)	D1 (mm)	H (mm)	H1 (mm)	B (mm)
	1360	1520	1825	1590	80

Documents associés : D01-VER-FT-001