SERBATOI VERTICALI IN PE CON VASCA DI CONTENIMENTO

D01-VER-FT-002

Scheda prodotto · Serbatoi in PE

Serbatoi di stoccaggio verticali in polietilene (PE) stabilizzato anti-UV per uso alimentare, forniti in una vasca di contenimento, con parte superiore rinforzata per l'installazione di agitatori e pompe dosatrici.

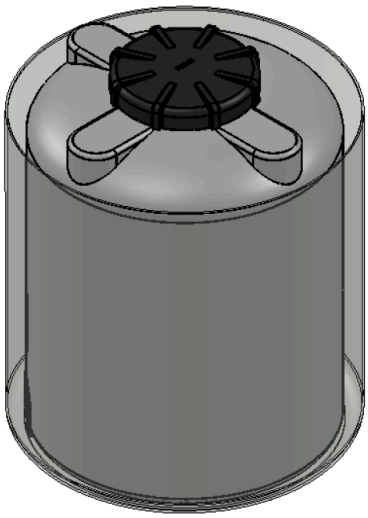

Caratteristiche tecniche

Materiale	PE stabilizzato anti-UV, per uso alimentare
Colore standard	PE naturale (altri colori su richiesta)
Tappo	Tappo filettato (femmina), in PE per uso alimentare
Parte superiore	Rinforzata per agitatori e pompe dosatrici
Livello	Scala graduata per il controllo del livello
Compatibilità chimica	Tabella su richiesta

Descrizione

Il serbatoio verticale in PE stabilizzato anti-UV per uso alimentare è fornito appoggiato in una vasca di contenimento. È chiuso da un tappo filettato in PE per uso alimentare.

La parte superiore è rinforzata per l'installazione di un agitatore o di una pompa dosatrice. Una scala graduata consente di controllare il livello del liquido.

Il colore standard è il PE naturale; altri colori sono disponibili su richiesta. Una tabella di compatibilità chimica è fornita su richiesta.

Le caratteristiche tecniche del solo serbatoio di stoccaggio sono riportate nella scheda D01-VER-FT-001.

Dimensioni

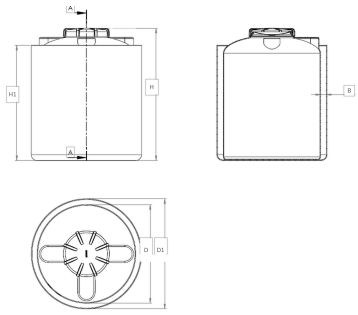

Disegno quotato: vista frontale, sezione A-A e vista dall'alto

Dimensioni del modello raffigurato

Capacità (L)	D (mm)	D1 (mm)	H (mm)	H1 (mm)	B (mm)
	1360	1520	1825	1590	80

Documenti correlati : D01-VER-FT-001