SETS FÜR DAS FÜLLSTANDSMANAGEMENT VON KISSENTANKS

D04-CIT-FT-002

Produktdatenblatt · Kissentanks und Speicherbehälter

Schwimmerschalter für Kissentanks in zwei Ausführungen, für niedrigen und hohen Füllstand, montiert auf dem zentralen, auf den Tank aufgeschweißten Verschluss. Beide Ausführungen können im selben Tank eingesetzt werden.

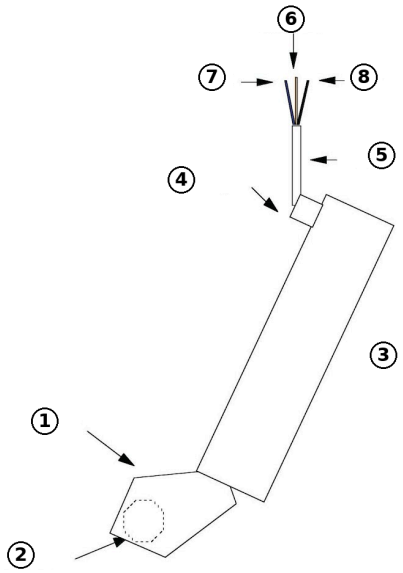

Technische Daten

Ausführungen	Niedriger Füllstand (Schalter liegt auf dem Boden) und hoher Füllstand (Schalter in der Flüssigkeit)
Montage	Zentraler, auf den Tank aufgeschweißter Verschluss
Körper	Edelstahlrohr
Kontakt niedriger Füllstand	Adern braun und schwarz, Kontakt bei leerem Tank offen
Kontakt hoher Füllstand	Adern braun und blau, Kontakt bei hohem Füllstand offen

Beschreibung

Die Sets für das Füllstandsmanagement steuern Geräte abhängig vom Wasserstand im Kissentank, zum Beispiel das Öffnen und Schließen der Füllventile oder Entleerungsventile. Jedes Set ist ein Schwimmerschalter, bestehend aus einem Edelstahlrohr, einem Schwimmer und einem Schaltkontakt, angeschlossen über ein dreiadriges Elektrokabel.

Es gibt zwei Ausführungen. Sie werden auf dem zentralen, auf den Tank aufgeschweißten Verschluss montiert und können zusammen im selben Tank eingebaut werden.

1. Schwimmer
2. Schaltkontakt
3. Edelstahlrohr
4. Kabelverschraubung
5. Elektrokabel
6. Braune Ader
7. Blaue Ader
8. Schwarze Ader

Verwendung

Steuerung bei niedrigem Füllstand

Der Schalter liegt auf dem Boden des Tanks. Der Kontakt zwischen der braunen und der schwarzen Ader öffnet, wenn der Tank leer ist.

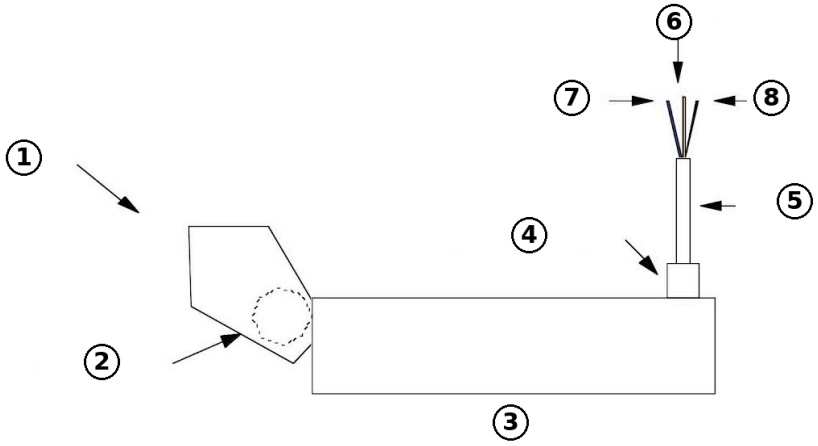

Schalter für niedrigen Füllstand, auf dem Boden liegend

Steuerung bei hohem Füllstand

Der Schalter befindet sich in der Flüssigkeit. Der Kontakt zwischen der braunen und der blauen Ader öffnet, wenn der Tank seinen hohen Füllstand erreicht.

Zugehörige Dokumente : D04-CIT-FT-001