KITS DE CONTROL DE NIVEL PARA DEPÓSITO FLEXIBLE

D04-CIT-FT-002

Ficha de producto · Depósitos flexibles y depósitos de almacenamiento

Interruptores de flotador para depósito flexible, en dos versiones, nivel bajo y nivel alto, montados en el tapón central soldado al depósito. Las dos versiones pueden instalarse en el mismo depósito.

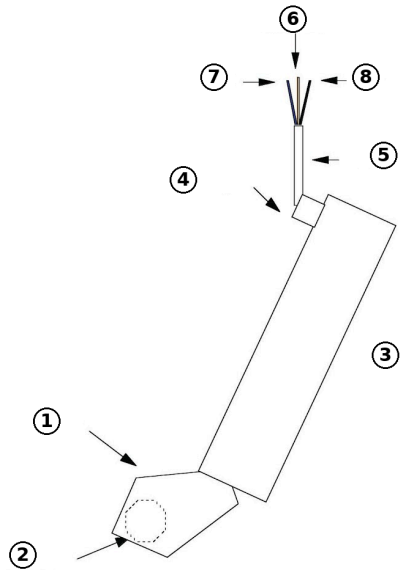

Características técnicas

Versiones	Nivel bajo (interruptor apoyado en el fondo) y nivel alto (interruptor en el líquido)
Montaje	Tapón central soldado al depósito
Cuerpo	Tubo de acero inoxidable
Contacto de nivel bajo	Hilos marrón y negro, contacto abierto con el depósito vacío
Contacto de nivel alto	Hilos marrón y azul, contacto abierto en el nivel alto

Descripción

Los kits de control de nivel accionan equipos según el nivel de agua en el depósito flexible, por ejemplo la apertura y el cierre de las válvulas de llenado o de vaciado. Cada kit es un interruptor de flotador compuesto por un tubo de acero inoxidable, un flotador y un elemento de contacto, conectado mediante un cable eléctrico de tres hilos.

Existen dos versiones. Se montan en el tapón central soldado al depósito y pueden instalarse juntas en el mismo depósito.

1. Flotador
2. Elemento de contacto
3. Tubo de acero inoxidable
4. Prensaestopas
5. Cable eléctrico
6. Hilo marrón
7. Hilo azul
8. Hilo negro

Uso

Control del nivel bajo

El interruptor se apoya en el fondo del depósito. El contacto entre los hilos marrón y negro se abre cuando el depósito está vacío.

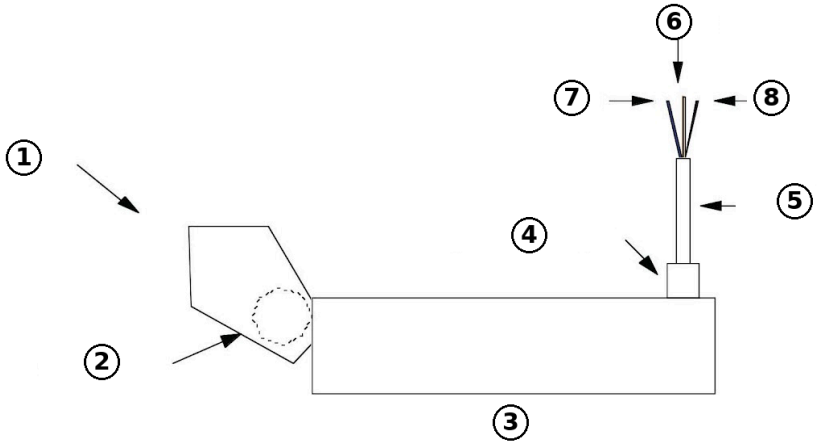

Interruptor de nivel bajo, apoyado en el fondo

Control del nivel alto

El interruptor se coloca en el líquido. El contacto entre los hilos marrón y azul se abre cuando el depósito alcanza su nivel alto.

Documentos relacionados : D04-CIT-FT-001