KITS DE GESTION DE NIVEAU POUR CITERNE SOUPLE

D04-CIT-FT-002

Fiche produit · Citernes souples et réservoirs

Interrupteurs à flotteur pour citerne souple, en deux versions, niveau bas et niveau haut, montés sur le bouchon central soudé sur la citerne. Les deux versions peuvent équiper la même citerne.

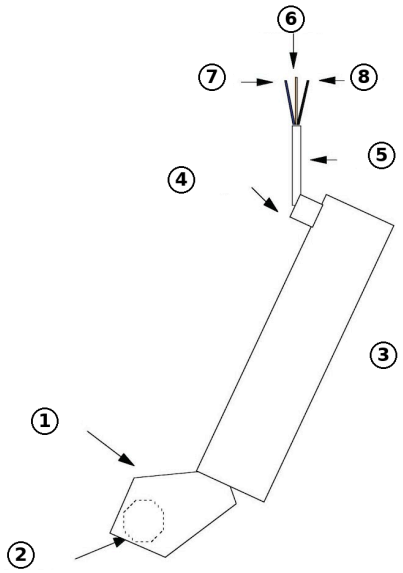

Caractéristiques techniques

Versions	Niveau bas (interrupteur posé sur le fond) et niveau haut (interrupteur dans le liquide)
Montage	Bouchon central soudé sur la citerne
Corps	Tube inox
Contact niveau bas	Fils marron et noir, contact ouvert citerne vide
Contact niveau haut	Fils marron et bleu, contact ouvert au niveau haut

Description

Les kits de gestion de niveau commandent des équipements selon le niveau d'eau dans la citerne souple, par exemple l'ouverture et la fermeture des vannes de remplissage ou de vidange. Chaque kit est un interrupteur à flotteur composé d'un tube inox, d'un flotteur et d'un contacteur, relié par un câble électrique à trois fils.

Deux versions existent. Elles se montent sur le bouchon central soudé sur la citerne et peuvent être installées ensemble sur la même citerne.

1. Flotteur
2. Contacteur
3. Tube inox
4. Presse-étoupe
5. Câble électrique
6. Fil marron
7. Fil bleu
8. Fil noir

Utilisation

Gestion du niveau bas

L'interrupteur est posé sur le fond de la citerne. Le contact entre les fils marron et noir s'ouvre lorsque la citerne est vide.

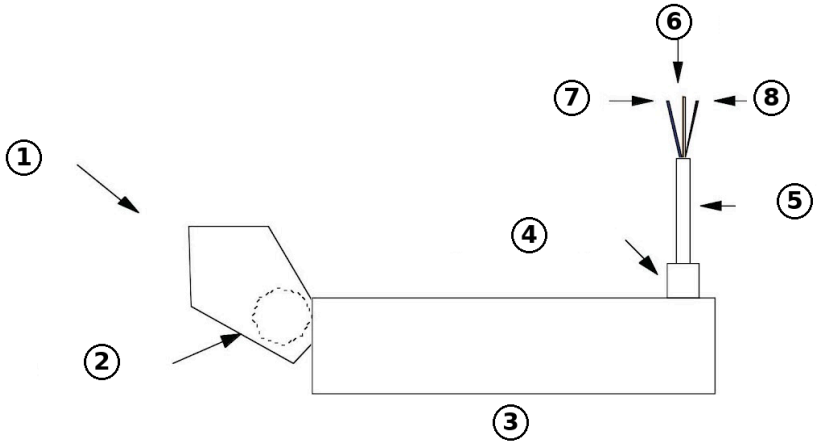

Interrupteur de niveau bas, posé sur le fond

Gestion du niveau haut

L'interrupteur est placé dans le liquide. Le contact entre les fils marron et bleu s'ouvre lorsque la citerne atteint son niveau haut.

Documents associés : D04-CIT-FT-001