KIT DI GESTIONE DEL LIVELLO PER SERBATOIO FLESSIBILE

D04-CIT-FT-002

Scheda prodotto · Serbatoi flessibili e serbatoi di stoccaggio

Interruttori a galleggiante per serbatoio flessibile, in due versioni, livello basso e livello alto, montati sul tappo centrale saldato sul serbatoio. Le due versioni possono essere installate sullo stesso serbatoio.

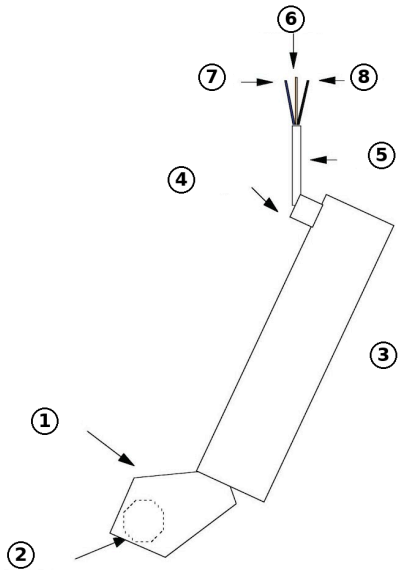

Caratteristiche tecniche

Versioni	Livello basso (interruttore appoggiato sul fondo) e livello alto (interruttore nel liquido)
Montaggio	Tappo centrale saldato sul serbatoio
Corpo	Tubo in acciaio inox
Contatto livello basso	Fili marrone e nero, contatto aperto a serbatoio vuoto
Contatto livello alto	Fili marrone e blu, contatto aperto al livello alto

Descrizione

I kit di gestione del livello comandano apparecchiature in base al livello dell'acqua nel serbatoio flessibile, ad esempio l'apertura e la chiusura delle valvole di riempimento o di scarico. Ogni kit è un interruttore a galleggiante composto da un tubo in acciaio inox, da un galleggiante e da un elemento di contatto, collegato da un cavo elettrico a tre fili.

Esistono due versioni. Si montano sul tappo centrale saldato sul serbatoio e possono essere installate insieme sullo stesso serbatoio.

1. Galleggiante
2. Elemento di contatto
3. Tubo in acciaio inox
4. Pressacavo
5. Cavo elettrico
6. Filo marrone
7. Filo blu
8. Filo nero

Utilizzo

Gestione del livello basso

L'interruttore è appoggiato sul fondo del serbatoio. Il contatto tra i fili marrone e nero si apre quando il serbatoio è vuoto.

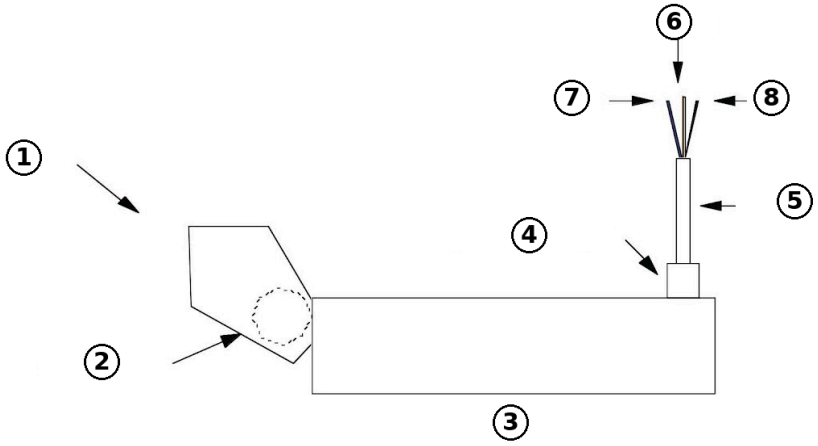

Interruttore di livello basso, appoggiato sul fondo

Gestione del livello alto

L'interruttore è posizionato nel liquido. Il contatto tra i fili marrone e blu si apre quando il serbatoio raggiunge il livello alto.

Documenti correlati : D04-CIT-FT-001