ELEKTROMECHANISCHER MOTORSTARTERKASTEN FÜR DIREKTANLAUF CDIM UND CDIT

E01-CDI-FT-001

Produktdatenblatt · Motorstarterkästen für Direktanlauf

Elektromechanischer Motorstarterkasten für Direktanlauf eines Motors, in einem Thermoplastgehäuse IP55. Einphasige Ausführung 230 V (CDIM) oder dreiphasige Ausführung 400 V (CDIT), automatische Steuerung über Druckschalter oder Schwimmer oder Handsteuerung.



Technische Daten

Betriebsspannung	230 Vac ± 10 %, 50/60 Hz (CDIM, einphasig); 400 Vac ± 10 %, 50/60 Hz (CDIT, dreiphasig)
Anzahl der Motoren	1
Steuerung	Wahlschalter Automatik – 0 – Hand, rastend
Meldeleuchten	Betriebsmeldeleuchte, Überlastmeldeleuchte
Schaltgeräte	Motorschutzsicherungen, Schütz, thermisches Überlastrelais mit interner Rückstellung, Klemmleiste für den Anschluss
Eingang	1 Eingang für Druckschalter oder Schwimmer
Schutz	Überstrom, mit Alarm
Gehäuse	Thermoplast, mit Kabelverschraubungen
Schutzart	IP55
Betriebstemperatur	-5 bis +40 °C
Option Niveausonden	OP-SONDES, Set zur Steuerung der Sonden 24/230 Vac

Beschreibung

Der Motorstarterkasten CDIM oder CDIT startet einen Motor im Direktanlauf über ein Schütz. Er schützt den Motor durch Sicherungen und ein thermisches Überlastrelais und zeigt Betrieb und Überlast über zwei Meldeleuchten an.

Der Wahlschalter auf der Frontseite legt die Betriebsart fest:

- Automatik: Betrieb gesteuert durch einen Druckschalter oder einen Schwimmer, der am Eingang des Motorstarterkastens angeschlossen ist;
- 0: Aus;
- Hand.

Es gibt zwei Ausführungen: CDIM für einen Einphasenmotor 230 V, CDIT für einen Drehstrommotor 400 V.

ELEKTROMECHANISCHER MOTORSTARTERKASTEN FÜR DIREKTANLAUF CDIM UND CDIT

E01-CDI-FT-001

Leistungsdaten

Modelle, Leistungen und Strombereiche

Artikelnummer	Motorleistung min. (kW)	Motorleistung max. (kW)	Stromstärke min. (A)	Stromstärke max. (A)
CDIM – einphasig 230 V				
CDIM-4.5/6.3	0,37	0,55	4,5	6,3
CDIM-7/10		0,75	7	10
CDIM-9/12.5		1,1	9	12,5
CDIM-11/16		1,5	11	16
CDIM-14/20		2,2	14	20
CDIT – dreiphasig 400 V				
CDIT-0,9/1,25			0,9	1,25
CDIT-1,1/1,6			1,1	1,6
CDIT-1,4/2		0,37	1,4	2
CDIT-1,8/2,5		0,55	1,8	2,5
CDIT-2,2/3,2		0,75	2,2	3,2
CDIT-2,8/4		1,1	2,8	4
CDIT-4,5/6,3		1,5	4,5	6,3
CDIT-5,5/8	1,8	2,2	5,5	8
CDIT-7/10	3	3,7	7	10
CDIT-9/12,5		4	9	12,5
CDIT-11/16		5,5	11	16
CDIT-14/20		7,5	14	20

Installation

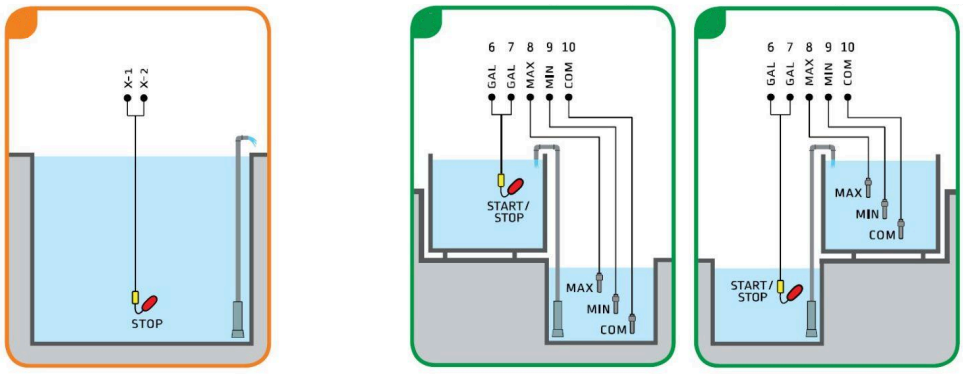

Anschlussbeispiele: Standard-Motorstarterkasten (1) und Motorstarterkästen mit Optionen (2, 3)

1. Allgemeine Anwendung, Standardkasten: ein Schwimmer (STOP) an den Klemmen X-1 und X-2.
2. Klarwasser, Entleerung, Kasten mit Optionen: START/STOP-Schwimmer an den Klemmen 6 und 7 (GAL), Niveausonden MAX, MIN und COM an den Klemmen 8, 9 und 10.

3. Klarwasser, Befüllung, Kasten mit Optionen: gleiche Klemmen; der START/STOP-Schwimmer und die Niveausonden sind umgekehrt zu Schaltplan 2 angeordnet.

In den Schaltplänen ist der Schwimmer gelb und rot dargestellt, die Niveausonden grau.

Die Niveausonden der Schaltpläne 2 und 3 werden über die Option OP-SONDES angeschlossen, ein Set zur Steuerung der Sonden 24/230 Vac.

Zugehörige Dokumente : E01-CEV-FT-001

Artikelnummern : CDIM-4.5/6.3, CDIM-7/10, CDIM-9/12.5, CDIM-11/16, CDIM-14/20, CDIT-0,9/1,25, CDIT-1,1/1,6, CDIT-1,4/2, CDIT-1,8/2,5, CDIT-2,2/3,2, CDIT-2,8/4, CDIT-4,5/6,3, CDIT-5,5/8, CDIT-7/10, CDIT-9/12,5, CDIT-11/16, CDIT-14/20