CUADRO DE ARRANQUE PROGRESIVO ADP

E02-ADP-FT-001

Ficha de producto · Cuadros con arrancador suave y con variador de frecuencia

Cuadro de arranque progresivo para 1, 2 o 3 motores trifásicos de 400 V (ADP1, ADP2, ADP3), de 2,2 a 150 kW según la versión, en caja metálica IP55. Arrancador suave con contactos de bypass, voltímetro y amperímetro en el panel frontal, protección contra la pérdida de fase y el desequilibrio de fases.



Características técnicas

Tensión de funcionamiento	400 Vac ± 10 %, 50/60 Hz
Número de motores	1 (ADP1, de 2,2 a 150 kW), 2 (ADP2, de 2,2 a 92 kW) o 3 (ADP3, de 2,2 a 45 kW)
Seccionador	Seccionador general con bloqueo de apertura
Mando	Selector automático-0-manual; pulsador de marcha-paro para el funcionamiento manual
Señalización	Piloto luminoso LED de marcha, piloto luminoso LED de sobrecarga
Medición	Voltímetro analógico 72 × 72 mm con conmutador voltimétrico, amperímetro analógico 72 × 72 mm
Arranque	Arrancador suave con contactos de bypass
Ajustes	Rampas de aceleración y de deceleración y tensión de arranque ajustables mediante potenciómetros
Aparamenta	Transformador y fusible de protección del circuito auxiliar, fusibles de protección del motor, regleta de bornes de conexión
Ventilación	Ventilación forzada con filtros y termostato, a partir de 18,5 kW (25 HP, ADP1-018)
Entradas	2 entradas de muy baja tensión para presostato o flotadores (nivel mínimo y nivel máximo)
Protecciones	Sobreintensidad con desequilibrio de fases y alarma; pérdida de fase y falta de carga
Caja	Metálica
Grado de protección	IP55
Temperatura de uso	De -5 a +40 °C
Opción sondas de nivel	OP-SONDES, kit de gestión de sondas 24/230 Vac

Descripción

El cuadro ADP arranca un motor trifásico de 400 V mediante un arrancador suave equipado con contactos de bypass. Las rampas de aceleración y de deceleración y la tensión de arranque se ajustan mediante potenciómetros.

En el panel frontal se encuentran un voltímetro con conmutador voltimétrico, un amperímetro, los pilotos luminosos de marcha y de sobrecarga, el selector de modo y el pulsador de marcha-paro.

El selector fija el modo de funcionamiento:

- automático: marcha controlada por un presostato o por flotadores conectados a las entradas de muy baja tensión;
- 0: paro;
- manual: marcha y paro mediante el pulsador de marcha-paro.

El cuadro protege el motor contra las sobreintensidades, el desequilibrio de fases, la pérdida de fase y la falta de carga.

El cuadro existe para 1, 2 o 3 motores: ADP1 (de 2,2 a 150 kW), ADP2 (de 2,2 a 92 kW) y ADP3 (de 2,2 a 45 kW). Salvo el número de motores y la opción OP-SONDES, las características técnicas anteriores son las del cuadro para 1 motor.

Prestaciones

Modelos, potencias y rangos de intensidad

Código	Potencia del motor mín. (kW)	Potencia del motor máx. (kW)	Intensidad mín. (A)	Intensidad máx. (A)
ADP1 – 1 motor				
ADP1-002	2,2	4	5	12,5
ADP1-005	5,5	9,2	10	25
ADP1-011	11	13	17	32
ADP1-015		15	23	38
ADP1-018		18,5	22,5	45
ADP1-022	22	26	25,5	63
ADP1-030		30	34,5	72
ADP1-037		37	42,5	80
ADP1-037/2		37	46	106
ADP1-045		45	46	106
ADP1-051		51,5	46	106
ADP1-060		60	59	134
ADP1-066		66	59	134
ADP1-075		75	87	162
ADP1-092		92	130	230
ADP1-110		110	130	230
ADP1-132		132	130	280
ADP1-150		150	130	356
ADP2 – 2 motores				
ADP2-002	2,2	4	5	12,5
ADP2-005	5,5	9,2	10	25

CUADRO DE ARRANQUE PROGRESIVO ADP

E02-ADP-FT-001

Código	Potencia del motor mín. (kW)	Potencia del motor máx. (kW)	Intensidad mín. (A)	Intensidad máx. (A)
ADP2-011	11	13	17	32
ADP2-015		15	23	38
ADP2-018		18,5	22,5	45
ADP2-022	22	26	25,5	63
ADP2-030		30	34,5	72
ADP2-037		37	42,5	80
ADP2-037/2		37	46	106
ADP2-045		45	46	106
ADP2-051		51,5	46	106
ADP2-060		60	59	134
ADP2-066		66	59	134
ADP2-075		75	87	162
ADP2-092		92	130	230
ADP3 – 3 motores				
ADP3-002	2,2	4	5	12,5
ADP3-005	5,5	9,2	10	25
ADP3-011	11	13	17	32
ADP3-015		15	23	38
ADP3-018		18,5	22,5	45
ADP3-022	22	26	25,5	63
ADP3-030		30	34,5	72
ADP3-037		37	42,5	80
ADP3-037/2		37	46	106
ADP3-045		45	46	106

Para los motores de 37 kW existen dos intensidades nominales: 42,5/80 A (ADP1-037, ADP2-037, ADP3-037) y 46/106 A (ADP1-037/2, ADP2-037/2, ADP3-037/2). Elegir la intensidad nominal en función de la intensidad del motor.

Instalación

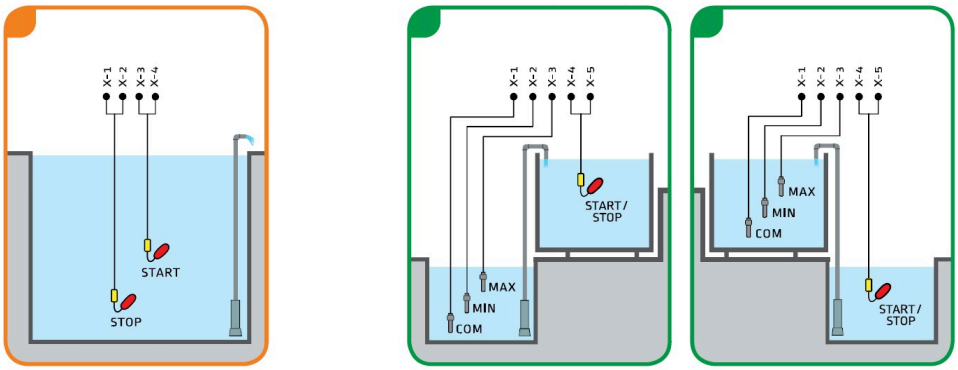

Ejemplos de conexión: cuadro estándar (1) y cuadros con opciones (2, 3)

más información: www.aqua-tec.fr o contact@aqua-tec.fr

1. Uso habitual, cuadro estándar: flotador STOP en los bornes X-1 y X-2, flotador START en los bornes X-3 y X-4.
2. Agua limpia, vaciado, cuadro con opciones: sondas de nivel COM, MIN y MAX en los bornes X-1, X-2 y X-3, flotador START/STOP en los bornes X-4 y X-5.
3. Agua limpia, llenado, cuadro con opciones: mismos bornes; el flotador START/STOP y las sondas de nivel se colocan a la inversa que en el esquema 2.

En los esquemas, el flotador está dibujado en amarillo y rojo, y las sondas de nivel en gris.

Las sondas de nivel de los esquemas 2 y 3 se conectan con la opción OP-SONDES, kit de gestión de sondas de 24/230 Vac.

Documentos relacionados : E02-AET-FT-001, E01-CEV-FT-001

Códigos de producto : ADP1-002, ADP1-005, ADP1-011, ADP1-015, ADP1-018, ADP1-022, ADP1-030, ADP1-037, ADP1-037/2, ADP1-045, ADP1-051, ADP1-060, ADP1-066, ADP1-075, ADP1-092, ADP1-110, ADP1-132, ADP1-150, ADP2-002, ADP2-005, ADP2-011, ADP2-015, ADP2-018, ADP2-022, ADP2-030, ADP2-037, ADP2-037/2, ADP2-045, ADP2-051, ADP2-060, ADP2-066, ADP2-075, ADP2-092, ADP3-002, ADP3-005, ADP3-011, ADP3-015, ADP3-018, ADP3-022, ADP3-030, ADP3-037, ADP3-037/2, ADP3-045