COFFRET DE DÉMARRAGE PROGRESSIF ADP

E02-ADP-FT-001

Fiche produit · Coffrets de démarrage progressif et à variateur

Coffret de démarrage progressif pour 1, 2 ou 3 moteurs triphasés 400 V (ADP1, ADP2, ADP3), de 2,2 à 150 kW selon la version, en boîtier métallique IP55. Démarreur progressif à contacts de by-pass, voltmètre et ampèremètre en façade, protection contre la perte de phase et le déséquilibre des phases.



Caractéristiques techniques

Tension de fonctionnement	400 Vac ± 10 %, 50/60 Hz
Nombre de moteurs	1 (ADP1, 2,2 à 150 kW), 2 (ADP2, 2,2 à 92 kW) ou 3 (ADP3, 2,2 à 45 kW)
Sectionneur	Sectionneur général avec blocage d'ouverture
Commande	Sélecteur automatique – 0 – manuel ; touche démarrage-arrêt pour la marche manuelle
Signalisation	Voyant LED marche, voyant LED surcharge
Mesure	Voltmètre analogique 72 × 72 mm avec commutateur voltmétrique, ampèremètre analogique 72 × 72 mm
Démarrage	Démarreur progressif avec contacts de by-pass
Réglages	Rampes d'accélération et de décélération et tension de démarrage réglables par potentiomètres
Appareillage	Transformateur et fusible de protection du circuit auxiliaire, fusibles de protection du moteur, bornier de raccordement
Ventilation	Ventilation forcée avec filtres et thermostat, à partir de 18,5 kW (25 HP, ADP1-018)
Entrées	2 entrées en très basse tension pour pressostat ou flotteurs (niveau mini et niveau maxi)
Protections	Surintensité avec déséquilibre des phases et alarme ; perte de phase et charge manquante
Boîtier	Métallique
Indice de protection	IP55
Température d'utilisation	-5 à +40 °C
Option sondes de niveau	OP-SONDES, kit de gestion des sondes 24/230 Vac

COFFRET DE DÉMARRAGE PROGRESSIF ADP

E02-ADP-FT-001

Description

Le coffret ADP démarre un moteur triphasé 400 V par un démarreur progressif équipé de contacts de by-pass. Les rampes d'accélération et de décélération et la tension de démarrage se règlent par potentiomètres.

La façade porte un voltmètre avec commutateur voltmétrique, un ampèremètre, les voyants marche et surcharge, le sélecteur de mode et la touche démarrage-arrêt.

Le sélecteur choisit le mode de fonctionnement :

- automatique : marche commandée par un pressostat ou des flotteurs raccordés sur les entrées très basse tension ;
- 0 : arrêt ;
- manuel : marche et arrêt par la touche démarrage-arrêt.

Le coffret protège le moteur contre les surintensités, le déséquilibre des phases, la perte de phase et la charge manquante.

Le coffret existe pour 1, 2 ou 3 moteurs : ADP1 (2,2 à 150 kW), ADP2 (2,2 à 92 kW) et ADP3 (2,2 à 45 kW). Hormis le nombre de moteurs et l'option OP-SONDES, les caractéristiques ci-dessus sont celles du coffret 1 moteur.

Performances

Modèles, puissances et plages d'intensité

Code	Puissance moteur mini (kW)	Puissance moteur maxi (kW)	Intensité mini (A)	Intensité maxi (A)
ADP1 – 1 moteur				
ADP1-002	2,2	4	5	12,5
ADP1-005	5,5	9,2	10	25
ADP1-011	11	13	17	32
ADP1-015		15	23	38
ADP1-018		18,5	22,5	45
ADP1-022	22	26	25,5	63
ADP1-030		30	34,5	72
ADP1-037		37	42,5	80
ADP1-037/2		37	46	106
ADP1-045		45	46	106
ADP1-051		51,5	46	106
ADP1-060		60	59	134
ADP1-066		66	59	134
ADP1-075		75	87	162
ADP1-092		92	130	230
ADP1-110		110	130	230
ADP1-132		132	130	280
ADP1-150		150	130	356
ADP2 – 2 moteurs				
ADP2-002	2,2	4	5	12,5
ADP2-005	5,5	9,2	10	25

COFFRET DE DÉMARRAGE PROGRESSIF ADP

E02-ADP-FT-001

Code	Puissance moteur mini (kW)	Puissance moteur maxi (kW)	Intensité mini (A)	Intensité maxi (A)
ADP2-011	11	13	17	32
ADP2-015		15	23	38
ADP2-018		18,5	22,5	45
ADP2-022	22	26	25,5	63
ADP2-030		30	34,5	72
ADP2-037		37	42,5	80
ADP2-037/2		37	46	106
ADP2-045		45	46	106
ADP2-051		51,5	46	106
ADP2-060		60	59	134
ADP2-066		66	59	134
ADP2-075		75	87	162
ADP2-092		92	130	230
ADP3 – 3 moteurs				
ADP3-002	2,2	4	5	12,5
ADP3-005	5,5	9,2	10	25
ADP3-011	11	13	17	32
ADP3-015		15	23	38
ADP3-018		18,5	22,5	45
ADP3-022	22	26	25,5	63
ADP3-030		30	34,5	72
ADP3-037		37	42,5	80
ADP3-037/2		37	46	106
ADP3-045		45	46	106

Pour les moteurs de 37 kW, deux calibres d'intensité existent : 42,5/80 A (ADP1-037, ADP2-037, ADP3-037) et 46/106 A (ADP1-037/2, ADP2-037/2, ADP3-037/2). Choisir le calibre selon l'intensité du moteur.

Installation

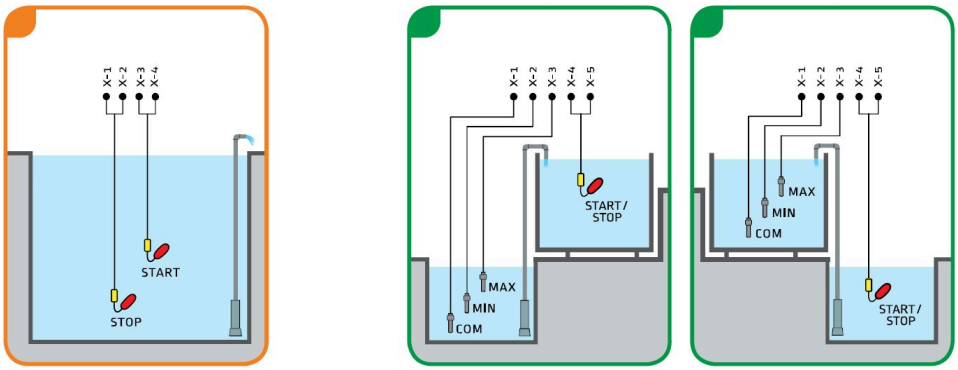

Exemples de raccordement : coffret standard (1) et coffrets avec options (2, 3)

1. Usage courant, coffret standard : flotteur STOP sur les bornes X-1 et X-2, flotteur START sur les bornes X-3 et X-4.
2. Eau claire, vidange, coffret avec options : sondes de niveau COM, MIN et MAX sur les bornes X-1, X-2 et X-3, flotteur START/STOP sur les bornes X-4 et X-5.
3. Eau claire, remplissage, coffret avec options : mêmes bornes ; le flotteur START/STOP et les sondes de niveau sont placés à l'inverse du schéma 2.

Sur les schémas, le flotteur est dessiné en jaune et rouge, les sondes de niveau en gris.

Les sondes de niveau des schémas 2 et 3 se raccordent avec l'option OP-SONDES, kit de gestion des sondes 24/230 Vac.

Documents associés : E02-AET-FT-001, E01-CEV-FT-001

Codes produits : ADP1-002, ADP1-005, ADP1-011, ADP1-015, ADP1-018, ADP1-022, ADP1-030, ADP1-037, ADP1-037/2, ADP1-045, ADP1-051, ADP1-060, ADP1-066, ADP1-075, ADP1-092, ADP1-110, ADP1-132, ADP1-150, ADP2-002, ADP2-005, ADP2-011, ADP2-015, ADP2-018, ADP2-022, ADP2-030, ADP2-037, ADP2-037/2, ADP2-045, ADP2-051, ADP2-060, ADP2-066, ADP2-075, ADP2-092, ADP3-002, ADP3-005, ADP3-011, ADP3-015, ADP3-018, ADP3-022, ADP3-030, ADP3-037, ADP3-037/2, ADP3-045