# QUADRO DI AVVIAMENTO PROGRESSIVO ADP

**E02-ADP-FT-001**

Scheda prodotto · Quadri con avviatore statico e con inverter

Quadro di avviamento progressivo per 1, 2 o 3 motori trifase 400 V (ADP1, ADP2, ADP3), da 2,2 a 150 kW secondo la versione, in involucro metallico IP55. Avviatore statico con contatti di bypass, voltmetro e amperometro sul pannello frontale, protezione contro la mancanza di fase e lo squilibrio delle fasi.



## Caratteristiche tecniche

| | |
|---|---|
| **Tensione di funzionamento** | 400 Vac ± 10%, 50/60 Hz |
| **Numero di motori** | 1 (ADP1, da 2,2 a 150 kW), 2 (ADP2, da 2,2 a 92 kW) o 3 (ADP3, da 2,2 a 45 kW) |
| **Sezionatore** | Sezionatore generale con blocco di apertura |
| **Comando** | Selettore automatico-0-manuale; pulsante marcia-arresto per il funzionamento manuale |
| **Segnalazione** | Spia luminosa LED di marcia, spia luminosa LED di sovraccarico |
| **Misura** | Voltmetro analogico 72 × 72 mm con commutatore voltmetrico, amperometro analogico 72 × 72 mm |
| **Avviamento** | Avviatore statico con contatti di bypass |
| **Regolazioni** | Rampe di accelerazione e di decelerazione e tensione di avviamento regolabili tramite potenziometri |
| **Apparecchiatura elettrica** | Trasformatore e fusibile di protezione del circuito ausiliario, fusibili di protezione del motore, morsettiera di collegamento |
| **Ventilazione** | Ventilazione forzata con filtri e termostato, a partire da 18,5 kW (25 HP, ADP1-018) |
| **Ingressi** | 2 ingressi a bassissima tensione per pressostato o galleggianti (livello minimo e livello massimo) |
| **Protezioni** | Sovracorrente con squilibrio delle fasi e allarme; mancanza di fase e mancanza di carico |
| **Involucro** | Metallico |
| **Grado di protezione** | IP55 |
| **Temperatura di utilizzo** | Da -5 a +40 °C |
| **Opzione sonde di livello** | OP-SONDES, kit di gestione delle sonde 24/230 Vac |

## Descrizione

Il quadro ADP avvia un motore trifase 400 V tramite un avviatore statico dotato di contatti di bypass. Le rampe di accelerazione e di decelerazione e la tensione di avviamento si regolano tramite potenziometri.

Sul pannello frontale si trovano un voltmetro con commutatore voltmetrico, un amperometro, le spie luminose di marcia e di sovraccarico, il selettore di modalità e il pulsante marcia-arresto.

Il selettore imposta la modalità di funzionamento:

- automatico: marcia comandata da un pressostato o da galleggianti collegati agli ingressi a bassissima tensione;
- 0: arresto;
- manuale: marcia e arresto tramite il pulsante marcia-arresto.

Il quadro protegge il motore contro le sovracorrenti, lo squilibrio delle fasi, la mancanza di fase e la mancanza di carico.

Il quadro esiste per 1, 2 o 3 motori: ADP1 (da 2,2 a 150 kW), ADP2 (da 2,2 a 92 kW) e ADP3 (da 2,2 a 45 kW). A parte il numero di motori e l'opzione OP-SONDES, le caratteristiche tecniche sopra indicate sono quelle del quadro per 1 motore.

## Prestazioni

### Modelli, potenze e campi di corrente

| Codice | Potenza motore min. (kW) | Potenza motore max. (kW) | Corrente min. (A) | Corrente max. (A) |
|---|---|---|---|---|
| **ADP1 – 1 motore** | | | | |
| ADP1-002 | 2,2 | 4 | 5 | 12,5 |
| ADP1-005 | 5,5 | 9,2 | 10 | 25 |
| ADP1-011 | 11 | 13 | 17 | 32 |
| ADP1-015 | | 15 | 23 | 38 |
| ADP1-018 | | 18,5 | 22,5 | 45 |
| ADP1-022 | 22 | 26 | 25,5 | 63 |
| ADP1-030 | | 30 | 34,5 | 72 |
| ADP1-037 | | 37 | 42,5 | 80 |
| ADP1-037/2 | | 37 | 46 | 106 |
| ADP1-045 | | 45 | 46 | 106 |
| ADP1-051 | | 51,5 | 46 | 106 |
| ADP1-060 | | 60 | 59 | 134 |
| ADP1-066 | | 66 | 59 | 134 |
| ADP1-075 | | 75 | 87 | 162 |
| ADP1-092 | | 92 | 130 | 230 |
| ADP1-110 | | 110 | 130 | 230 |
| ADP1-132 | | 132 | 130 | 280 |
| ADP1-150 | | 150 | 130 | 356 |
| **ADP2 – 2 motori** | | | | |
| ADP2-002 | 2,2 | 4 | 5 | 12,5 |
| ADP2-005 | 5,5 | 9,2 | 10 | 25 |

# QUADRO DI AVVIAMENTO PROGRESSIVO ADP

**E02-ADP-FT-001**

| Codice | Potenza motore min. (kW) | Potenza motore max. (kW) | Corrente min. (A) | Corrente max. (A) |
|---|---|---|---|---|
| ADP2-011 | 11 | 13 | 17 | 32 |
| ADP2-015 | | 15 | 23 | 38 |
| ADP2-018 | | 18,5 | 22,5 | 45 |
| ADP2-022 | 22 | 26 | 25,5 | 63 |
| ADP2-030 | | 30 | 34,5 | 72 |
| ADP2-037 | | 37 | 42,5 | 80 |
| ADP2-037/2 | | 37 | 46 | 106 |
| ADP2-045 | | 45 | 46 | 106 |
| ADP2-051 | | 51,5 | 46 | 106 |
| ADP2-060 | | 60 | 59 | 134 |
| ADP2-066 | | 66 | 59 | 134 |
| ADP2-075 | | 75 | 87 | 162 |
| ADP2-092 | | 92 | 130 | 230 |
| **ADP3 – 3 motori** | | | | |
| ADP3-002 | 2,2 | 4 | 5 | 12,5 |
| ADP3-005 | 5,5 | 9,2 | 10 | 25 |
| ADP3-011 | 11 | 13 | 17 | 32 |
| ADP3-015 | | 15 | 23 | 38 |
| ADP3-018 | | 18,5 | 22,5 | 45 |
| ADP3-022 | 22 | 26 | 25,5 | 63 |
| ADP3-030 | | 30 | 34,5 | 72 |
| ADP3-037 | | 37 | 42,5 | 80 |
| ADP3-037/2 | | 37 | 46 | 106 |
| ADP3-045 | | 45 | 46 | 106 |

Per i motori da 37 kW esistono due correnti nominali: 42,5/80 A (ADP1-037, ADP2-037, ADP3-037) e 46/106 A (ADP1-037/2, ADP2-037/2, ADP3-037/2). Scegliere la corrente nominale in base alla corrente del motore.

## Installazione

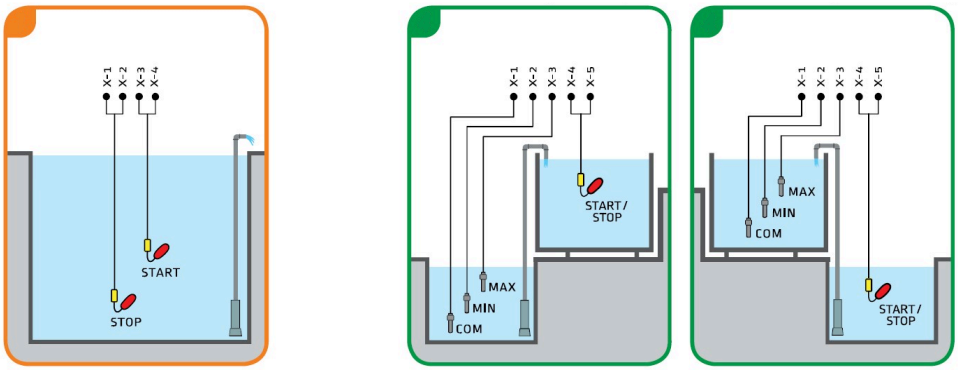


Esempi di collegamento: quadro standard (1) e quadri con opzioni (2, 3)

1. Uso corrente, quadro standard: galleggiante STOP sui morsetti X-1 e X-2, galleggiante START sui morsetti X-3 e X-4.
2. Acqua pulita, svuotamento, quadro con opzioni: sonde di livello COM, MIN e MAX sui morsetti X-1, X-2 e X-3, galleggiante START/STOP sui morsetti X-4 e X-5.
3. Acqua pulita, riempimento, quadro con opzioni: stessi morsetti; il galleggiante START/STOP e le sonde di livello sono disposti in modo inverso rispetto allo schema 2.

Negli schemi il galleggiante è disegnato in giallo e rosso, le sonde di livello in grigio.

Le sonde di livello degli schemi 2 e 3 si collegano con l'opzione OP-SONDES, kit di gestione delle sonde 24/230 Vac.

**Documenti correlati :** E02-AET-FT-001, E01-CEV-FT-001

**Codici prodotto :** ADP1-002, ADP1-005, ADP1-011, ADP1-015, ADP1-018, ADP1-022, ADP1-030, ADP1-037, ADP1-037/2, ADP1-045, ADP1-051, ADP1-060, ADP1-066, ADP1-075, ADP1-092, ADP1-110, ADP1-132, ADP1-150, ADP2-002, ADP2-005, ADP2-011, ADP2-015, ADP2-018, ADP2-022, ADP2-030, ADP2-037, ADP2-037/2, ADP2-045, ADP2-051, ADP2-060, ADP2-066, ADP2-075, ADP2-092, ADP3-002, ADP3-005, ADP3-011, ADP3-015, ADP3-018, ADP3-022, ADP3-030, ADP3-037, ADP3-037/2, ADP3-045