SCHEIBENFILTER AUS KUNSTSTOFF MIT HYDROZYKLONEFFEKT PN10

F01-DISQUE-FT-001

Produktdatenblatt · Kunststofffilter

Scheibenfilter aus Kunststoff PN10 mit Hydrozykloneffekt, in den Größen 2", 2" super und 3", mit einem Eingang und zwei Ausgängen. Durchfluss von 5 bis 52 m³/h je nach Größe und Stellung des Einstellrings.



Filter 2" | Filter 2" super | Filter 3"

Technische Daten

Maximaler Betriebsdruck	10 bar (PN10)
Norm	ISO 9912
Gehäuse und Filterelemente	Polypropylencarbonat (PPC), UV-beständig und formstabil
Spannschelle	Edelstahl
Anschluss	Außengewinde BSP (NPT und Nutanschluss auf Anfrage)
Größen	2", 2" super und 3"
Scheibeneinsatz	120 mesh (125 µm) oder 155 mesh (100 µm)

Beschreibung

Der Scheibenfilter PN10 mit Hydrozykloneffekt ist ein Kunststofffilter mit Scheibeneinsatz, der die Filtration mit einem Hydrozykloneffekt verbindet. Er ist in drei Größen erhältlich: 2", 2" super und 3".

Der Filter hat einen Eingang und zwei Ausgänge: Er kann gerade oder über Eck eingebaut werden.

Technische Daten je Modell

Artikelnummer	Einlass / Auslass	Filterfläche (cm²)	Mesh	Filterfeinheit (µm)	PN (bar)
3396-0126	2"	817	120	125	10
3396-0156	2"	817	155	100	10
3396-5126	2" super	1635	120	125	10
3396-5156	2" super	1635	155	100	10
3396-0128	3"	1755	120	125	10
3396-0158	3"	1755	155	100	10

Funktionsweise

Beim Eintritt in den Filter folgt das Wasser einer inneren Spirale, die es um den Scheibeneinsatz kreisen lässt. Diese stetige Kreisbewegung hält Sand und mineralische Partikel vom Filtereinsatz fern, dessen Filterfläche so besser verfügbar bleibt.

Der Einstellring passt die Wassergeschwindigkeit an den Durchfluss an, damit der Hydrozykloneffekt über den gesamten Durchflussbereich des Filters erhalten bleibt.

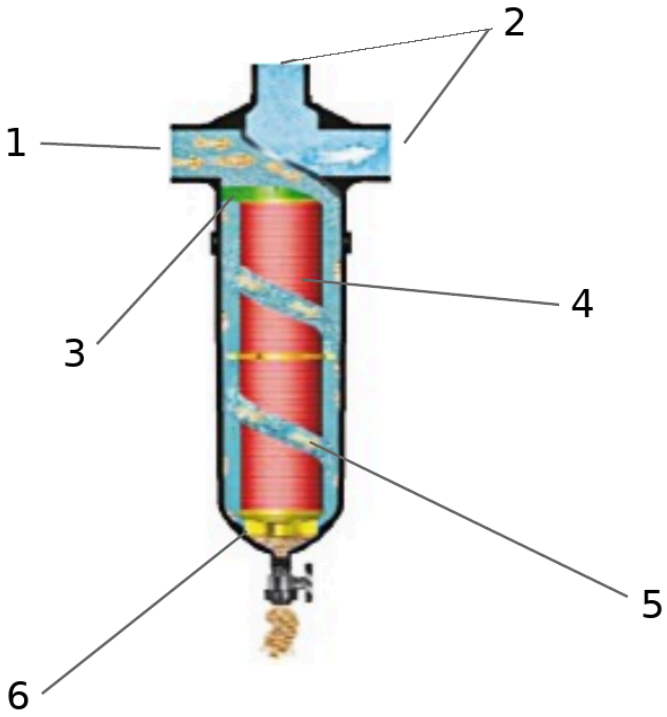

Funktionsweise des Filters

1. Eingang
2. Ausgänge
3. Einstellring
4. Scheibeneinsatz
5. Hydrozykloneffekt
6. Spülventil

Leistung

Den Einstellring in die Stellung bringen, die dem Durchfluss der Anlage entspricht.

Filtrationsdurchfluss je nach Stellung des Einstellrings

Mesh	Filterfeinheit (µm)	Stellung des Einstellrings	Min. Durchfluss (m^3/h)	Max. Durchfluss (m^3/h)
2"				
120	125	1	5	18
120	125	2	18	24
120	125	3	24	30
120	125	4	30	35
155	100	1	5	17
155	100	2	17	23
155	100	3	23	28
155	100	4	28	33

SCHEIBENFILTER AUS KUNSTSTOFF MIT HYDROZYKLONEFFEKT PN10

F01-DISQUE-FT-001

Mesh	Filterfeinheit (µm)	Stellung des Einstellrings	Min. Durchfluss (m^3/h)	Max. Durchfluss (m^3/h)
2" super				
120	125	1	5	18
120	125	2	18	24
120	125	3	24	30
120	125	4	30	35
155	100	1	5	17
155	100	2	17	23
155	100	3	23	28
155	100	4	28	33
3"				
120	125	1	10	19
120	125	2	19	28
120	125	3	28	40
120	125	4	40	52
155	100	1	10	18
155	100	2	18	27
155	100	3	27	38
155	100	4	38	50

Abmessungen

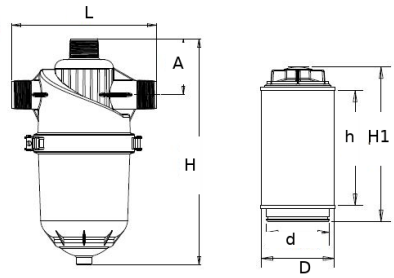

Filter 2"

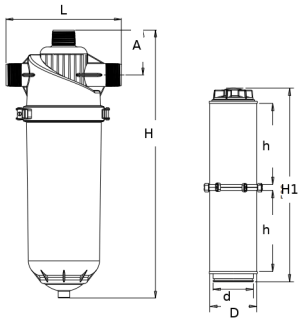

Filter 2" super

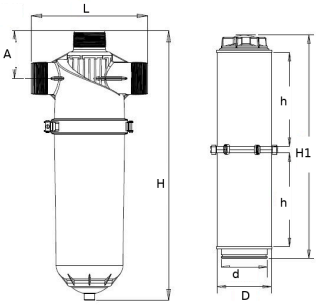

Filter 3"

Abmessungen

Einlass / Auslass	L (mm)	A (mm)	H (mm)	D (mm)	d (mm)	h (mm)	H1 (mm)
2"	300	117	472,5	127	108,8	205	269
2" super	300	117	690	127	108,8	200,7	500
3"	320	130	736,5	127	108,8	220	525,5

Zugehörige Dokumente : F01-DISQUE-VE-001

Artikelnummern : 3396-0126, 3396-0156, 3396-5126, 3396-5156, 3396-0128, 3396-0158