FILTRO DE ANILLAS HIDROCICLÓNICO DE PLÁSTICO PN10

F01-DISQUE-FT-001

Ficha de producto · Filtros de plástico

Filtro de anillas de plástico PN10 con efecto hidrociclón, en 2", 2" super y 3", con una entrada y dos salidas. Caudal de 5 a 52 m³/h según el tamaño y la posición del anillo de regulación.



Filtro 2" | Filtro 2" super | Filtro 3"

Características técnicas

Presión de servicio máxima	10 bar (PN10)
Norma	ISO 9912
Cuerpo y elementos filtrantes	Policarbonato de propileno (PPC), resistente a los rayos UV y a la deformación
Abrazadera	Acero inoxidable
Conexión	Rosca macho BSP (NPT y ranurado bajo pedido)
Tamaños	2", 2" super y 3"
Cartucho de anillas	120 mesh (125 µm) o 155 mesh (100 µm)

Descripción

El filtro de anillas hidrociclónico PN10 es un filtro de plástico con cartucho de anillas, que combina la filtración con un efecto hidrociclón. Está disponible en tres tamaños: 2", 2" super y 3".

El filtro tiene una entrada y dos salidas: se instala en línea o en ángulo.

Características técnicas por modelo

Código	Entrada / salida	Superficie de filtración (cm²)	Mesh	Grado de filtración (µm)	PN (bar)
3396-0126	2"	817	120	125	10
3396-0156	2"	817	155	100	10
3396-5126	2" super	1635	120	125	10
3396-5156	2" super	1635	155	100	10
3396-0128	3"	1755	120	125	10
3396-0158	3"	1755	155	100	10

Funcionamiento

Al entrar en el filtro, el agua sigue una espiral interna que la hace girar alrededor del cartucho de anillas. Este movimiento circular continuo aleja la arena y las partículas minerales del cartucho, cuya superficie filtrante queda así más disponible.

El anillo de regulación ajusta la velocidad del agua según el caudal, para mantener el efecto hidrociclón en todo el rango de caudales del filtro.

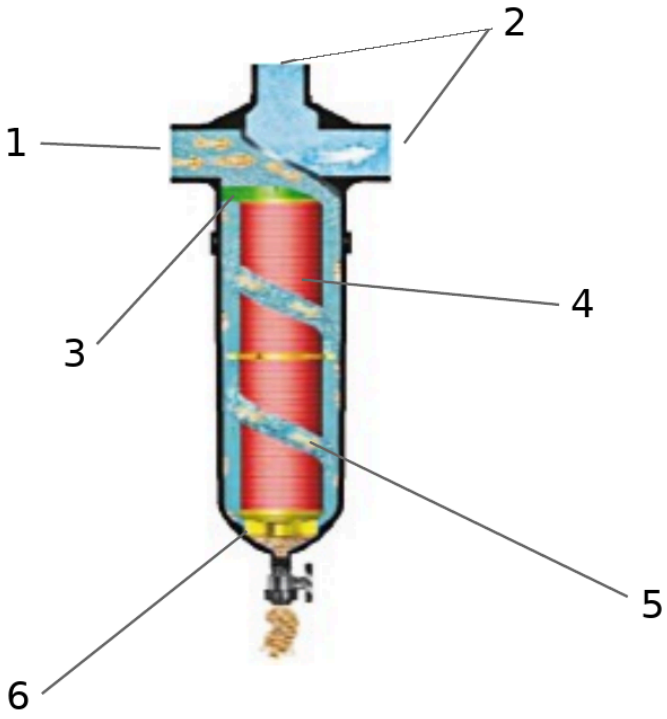

Funcionamiento del filtro

1. Entrada
2. Salidas
3. Anillo de regulación
4. Cartucho filtrante de anillas
5. Efecto hidrociclón
6. Válvula de purga

Prestaciones

Colocar el anillo de regulación en la posición que corresponde al caudal de la instalación.

Caudal de filtración según la posición del anillo de regulación

Mesh	Grado de filtración (µm)	Posición del anillo de regulación	Caudal mín. (m^3/h)	Caudal máx. (m^3/h)
2"				
120	125	1	5	18
120	125	2	18	24
120	125	3	24	30
120	125	4	30	35
155	100	1	5	17
155	100	2	17	23
155	100	3	23	28
155	100	4	28	33

FILTRO DE ANILLAS HIDROCICLÓNICO DE PLÁSTICO PN10

F01-DISQUE-FT-001

Mesh	Grado de filtración (µm)	Posición del anillo de regulación	Caudal mín. (m^3/h)	Caudal máx. (m^3/h)
2" super				
120	125	1	5	18
120	125	2	18	24
120	125	3	24	30
120	125	4	30	35
155	100	1	5	17
155	100	2	17	23
155	100	3	23	28
155	100	4	28	33
3"				
120	125	1	10	19
120	125	2	19	28
120	125	3	28	40
120	125	4	40	52
155	100	1	10	18
155	100	2	18	27
155	100	3	27	38
155	100	4	38	50

Dimensiones

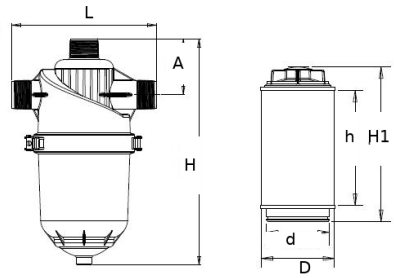

Filtro 2"

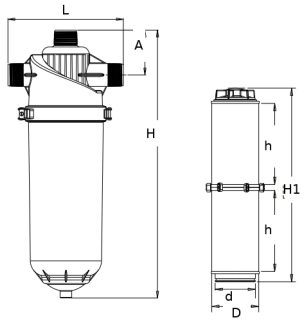

Filtro 2" super

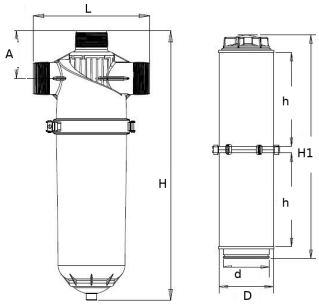

Filtro 3"

Dimensiones

Entrada / salida	L (mm)	A (mm)	H (mm)	D (mm)	d (mm)	h (mm)	H1 (mm)
2"	300	117	472,5	127	108,8	205	269
2" super	300	117	690	127	108,8	200,7	500
3"	320	130	736,5	127	108,8	220	525,5

Documentos relacionados : F01-DISQUE-VE-001

Códigos de producto : 3396-0126, 3396-0156, 3396-5126, 3396-5156, 3396-0128, 3396-0158