FILTRE À DISQUES HYDROCYCLONIQUE PLASTIQUE PN10

F01-DISQUE-FT-001

Fiche produit · Filtres plastiques

Filtre plastique à disques PN10 à effet hydrocyclonique, en 2", 2" super et 3", avec une entrée et deux sorties. Débit de 5 à 52 m³/h selon la taille et la position de la bague de réglage.



Filtre 2" | Filtre 2" super | Filtre 3"

Caractéristiques techniques

Pression de service maximale	10 bar (PN10)
Norme	ISO 9912
Corps et éléments filtrants	Polypropylène carbonate (PPC), résistant aux UV et à la déformation
Collier	Inox
Raccordement	Fileté BSP (NPT et rainuré sur demande)
Tailles	2", 2" super et 3"
Cartouche à disques	120 mesh (125 µm) ou 155 mesh (100 µm)

Description

Le filtre à disques hydrocyclonique PN10 est un filtre plastique à cartouche à disques, qui associe la filtration à un effet hydrocyclonique. Il existe en trois tailles : 2", 2" super et 3".

Le filtre a une entrée et deux sorties : il s'installe en ligne ou en angle.

Caractéristiques par modèle

Code	Entrée / sortie	Surface de filtration (cm²)	Mesh	Finesse (µm)	PN (bar)
3396-0126	2"	817	120	125	10
3396-0156	2"	817	155	100	10
3396-5126	2" super	1635	120	125	10
3396-5156	2" super	1635	155	100	10
3396-0128	3"	1755	120	125	10
3396-0158	3"	1755	155	100	10

Fonctionnement

En entrant dans le filtre, l'eau suit une spirale interne qui la fait tourner autour de la cartouche à disques. Ce mouvement circulaire continu écarte le sable et les particules minérales de la cartouche, dont la surface filtrante reste ainsi plus disponible.

La bague de réglage règle la vitesse de l'eau selon le débit, pour conserver l'effet hydrocyclonique sur toute la plage de débits du filtre.

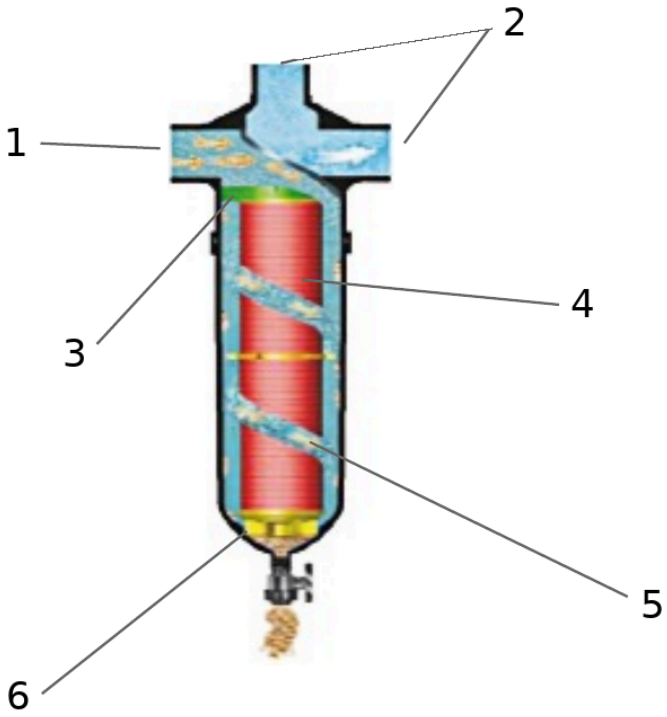

Fonctionnement du filtre

1. Entrée
2. Sorties
3. Bague de réglage
4. Cartouche filtrante à disques
5. Effet hydrocyclonique
6. Vanne de purge

Performances

Placer la bague de réglage dans la position qui correspond au débit de l'installation.

Débit de filtration selon la position de la bague de réglage

Mesh	Finesse (µm)	Position de la bague de réglage	Débit mini (m^3/h)	Débit maxi (m^3/h)
2"				
120	125	1	5	18
120	125	2	18	24
120	125	3	24	30
120	125	4	30	35
155	100	1	5	17
155	100	2	17	23
155	100	3	23	28
155	100	4	28	33

FILTRE À DISQUES HYDROCYCLONIQUE PLASTIQUE PN10

F01-DISQUE-FT-001

Mesh	Finesse (µm)	Position de la bague de réglage	Débit mini (m^3/h)	Débit maxi (m^3/h)
2" super				
120	125	1	5	18
120	125	2	18	24
120	125	3	24	30
120	125	4	30	35
155	100	1	5	17
155	100	2	17	23
155	100	3	23	28
155	100	4	28	33
3"				
120	125	1	10	19
120	125	2	19	28
120	125	3	28	40
120	125	4	40	52
155	100	1	10	18
155	100	2	18	27
155	100	3	27	38
155	100	4	38	50

Dimensions

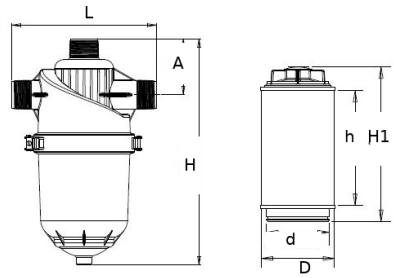

Filtre 2"

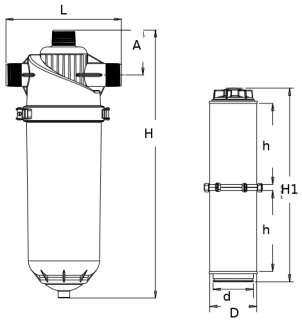

Filtre 2" super

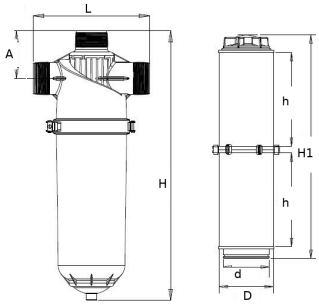

Filtre 3"

Dimensions

Entrée / sortie	L (mm)	A (mm)	H (mm)	D (mm)	d (mm)	h (mm)	H1 (mm)
2"	300	117	472,5	127	108,8	205	269
2" super	300	117	690	127	108,8	200,7	500
3"	320	130	736,5	127	108,8	220	525,5

Documents associés : F01-DISQUE-VE-001

Codes produits : 3396-0126, 3396-0156, 3396-5126, 3396-5156, 3396-0128, 3396-0158