FILTRO A DISCHI IDROCICLONICO IN PLASTICA PN10

F01-DISQUE-FT-001

Scheda prodotto · Filtri in plastica

Filtro a dischi in plastica PN10 con effetto idrociclone, nelle taglie 2", 2" super e 3", con un ingresso e due uscite. Portata da 5 a 52 m³/h secondo la taglia e la posizione della ghiera di regolazione.



Filtro 2" | Filtro 2" super | Filtro 3"

Caratteristiche tecniche

Pressione di esercizio massima	10 bar (PN10)
Norma	ISO 9912
Corpo ed elementi filtranti	Polipropilene carbonato (PPC), resistente ai raggi UV e alla deformazione
Fascetta	Acciaio inox
Attacco	Filettato maschio BSP (NPT e scanalato su richiesta)
Taglie	2", 2" super e 3"
Cartuccia a dischi	120 mesh (125 µm) o 155 mesh (100 µm)

Descrizione

Il filtro a dischi idrociclonico PN10 è un filtro in plastica con cartuccia a dischi, che associa la filtrazione a un effetto idrociclone. È disponibile in tre taglie: 2", 2" super e 3".

Il filtro ha un ingresso e due uscite: si installa in linea o ad angolo.

Caratteristiche tecniche per modello

Codice	Ingresso / uscita	Superficie filtrante (cm²)	Mesh	Grado di filtrazione (µm)	PN (bar)
3396-0126	2"	817	120	125	10
3396-0156	2"	817	155	100	10
3396-5126	2" super	1635	120	125	10
3396-5156	2" super	1635	155	100	10
3396-0128	3"	1755	120	125	10
3396-0158	3"	1755	155	100	10

Funzionamento

Entrando nel filtro, l'acqua segue una spirale interna che la fa ruotare attorno alla cartuccia a dischi. Questo movimento circolare continuo allontana la sabbia e le particelle minerali dalla cartuccia, la cui superficie filtrante resta così più disponibile.

La ghiera di regolazione regola la velocità dell'acqua in funzione della portata, per mantenere l'effetto idrociclone su tutto il campo di portata del filtro.

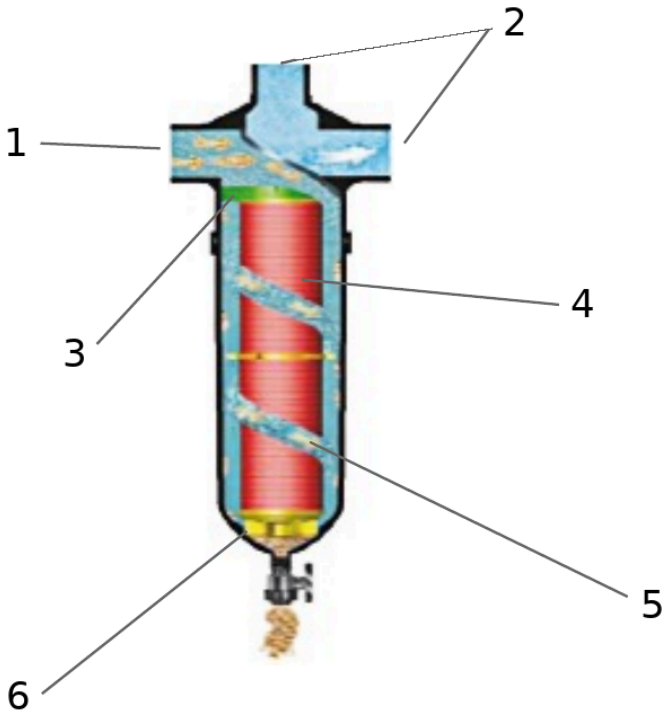

Funzionamento del filtro

1. Ingresso
2. Uscite
3. Ghiera di regolazione
4. Cartuccia filtrante a dischi
5. Effetto idrociclone
6. Valvola di spurgo

Prestazioni

Posizionare la ghiera di regolazione nella posizione che corrisponde alla portata dell'impianto.

Portata di filtrazione secondo la posizione della ghiera di regolazione

Mesh	Grado di filtrazione (µm)	Posizione della ghiera di regolazione	Portata min. (m^3/h)	Portata max. (m^3/h)
2"				
120	125	1	5	18
120	125	2	18	24
120	125	3	24	30
120	125	4	30	35
155	100	1	5	17
155	100	2	17	23
155	100	3	23	28
155	100	4	28	33

FILTRO A DISCHI IDROCICLONICO IN PLASTICA PN10

F01-DISQUE-FT-001

Mesh	Grado di filtrazione (µm)	Posizione della ghiera di regolazione	Portata min. (m^3/h)	Portata max. (m^3/h)
2" super				
120	125	1	5	18
120	125	2	18	24
120	125	3	24	30
120	125	4	30	35
155	100	1	5	17
155	100	2	17	23
155	100	3	23	28
155	100	4	28	33
3"				
120	125	1	10	19
120	125	2	19	28
120	125	3	28	40
120	125	4	40	52
155	100	1	10	18
155	100	2	18	27
155	100	3	27	38
155	100	4	38	50

Dimensioni

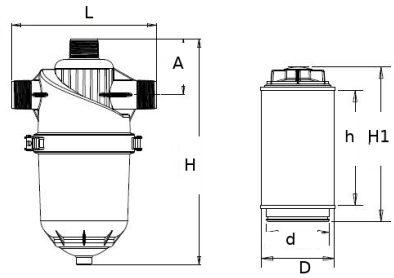

Filtro 2"

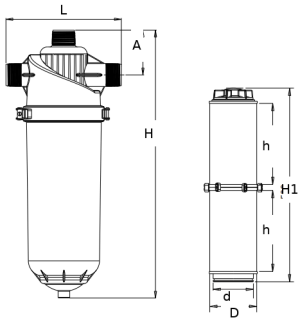

Filtro 2" super

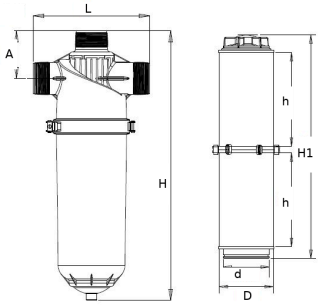

Filtro 3"

Dimensioni

Ingresso / uscita	L (mm)	A (mm)	H (mm)	D (mm)	d (mm)	h (mm)	H1 (mm)
2"	300	117	472,5	127	108,8	205	269
2" super	300	117	690	127	108,8	200,7	500
3"	320	130	736,5	127	108,8	220	525,5

Documenti correlati : F01-DISQUE-VE-001

Codici prodotto : 3396-0126, 3396-0156, 3396-5126, 3396-5156, 3396-0128, 3396-0158