SIEBFILTER AUS KUNSTSTOFF PN10

F01-TAMIS-FT-001

Produktdatenblatt · Kunststofffilter

Siebfilter aus Kunststoff PN10 mit Edelstahlsieb, in den Größen 2", 2" super und 3", mit einem Eingang und zwei Ausgängen.
Standardausführung oder Hydrozyklonausführung, von 40 bis 180 mesh.



Technische Daten

Maximaler Betriebsdruck	10 bar (PN10)
Norm	ISO 9912
Gehäuse	Polypropylencarbonat (PPC), UV-beständig und formstabil
Filterelement	Edelstahlsieb auf Stützstruktur aus PPC
Spannschelle	Edelstahl
Anschluss	Außengewinde BSP (NPT und Nutanschluss auf Anfrage)
Größen	2", 2" super und 3"
Sieb	40 mesh (400 µm) bis 180 mesh (85 µm)

Beschreibung

Der Siebfilter aus Kunststoff PN10 hat einen Eingang und zwei Ausgänge: Er kann gerade oder über Eck eingebaut werden. Er ist in drei Größen erhältlich: 2", 2" super und 3".

Zwei Ausführungen sind erhältlich:

- **Standardausführung**, mit Sieb;
- **Hydrozyklonausführung**, mit Sieb und einer Vorrichtung, die das Wasser in Drehung versetzt.

1. Eingang
2. Ausgänge
3. Spülventil

Technische Daten je Modell

Einlass / Auslass	Filterfläche (cm^2)	Nenndurchfluss (m^3/h)
Standardausführung		
2"	304	45
2" super	603	45
3"	654	55
Hydrozyklonausführung		
2"	304	40
2" super	603	40
3"	654	50

SIEBFILTER AUS KUNSTSTOFF PN10

F01-TAMIS-FT-001

Artikelnummern und verfügbare Siebe

Artikelnummer	Mesh	Filterfeinheit (µm)	Farbe
Standardausführung – 2"			
3398-0046	40	400	blau
3398-0066	60	250	grau
3398-0086	80	200	schwarz
3398-0126	120	125	rot
3398-0150	150	100	braun
3398-0186	180	85	gelb
Standardausführung – 2" super			
3398-5046	40	400	blau
3398-5066	60	250	grau
3398-5086	80	200	schwarz
3398-5126	120	125	rot
3398-5156	150	100	braun
3398-5186	180	85	gelb
Standardausführung – 3"			
3398-0048	40	400	blau
3398-0068	60	250	grau
3398-0088	80	200	schwarz
3398-0128	120	125	rot
3398-0158	150	100	braun
3398-0188	180	85	gelb
Hydrozyklonausführung – 2"			
3407-0046	40	400	blau
3407-0066	60	250	grau
3407-0086	80	200	schwarz
3407-0126	120	125	rot
3407-0156	150	100	braun
3407-0186	180	85	gelb
Hydrozyklonausführung – 2" super			
3407-5046	40	400	blau
3407-5066	60	250	grau
3407-5086	80	200	schwarz
3407-5126	120	125	rot
3407-5156	150	100	braun
3407-5186	180	85	gelb
Hydrozyklonausführung – 3"			

SIEBFILTER AUS KUNSTSTOFF PN10

F01-TAMIS-FT-001

Artikelnummer	Mesh	Filterfeinheit (µm)	Farbe
3407-0048	40	400	blau
3407-0068	60	250	grau
3407-0088	80	200	schwarz
3407-0128	120	125	rot
3407-0158	150	100	braun
3407-0188	180	85	gelb

Funktionsweise

In der Hydrozyklonausführung folgt das in den Filter eintretende Wasser einer inneren Spirale und kreist um das Sieb, bevor es hindurchströmt. Diese stetige Kreisbewegung hält Sand und mineralische Partikel vom Sieb fern und verbessert so die Filtration.

Ein Regler der Wassergeschwindigkeit erhält den Hydrozykloneffekt über einen großen Durchflussbereich.

Leistung

Druckverlust (bar) in Abhängigkeit vom Durchfluss (m^3/h).

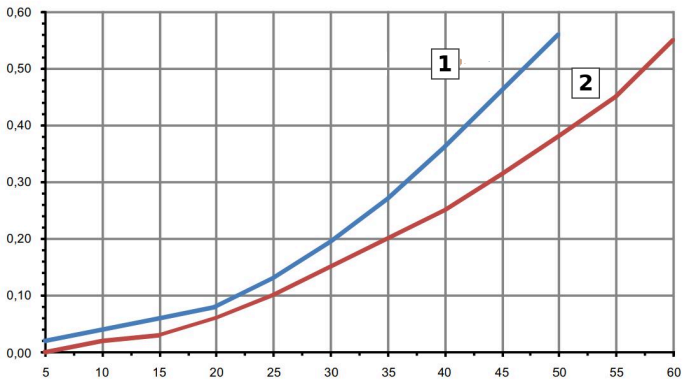

Standardausführung

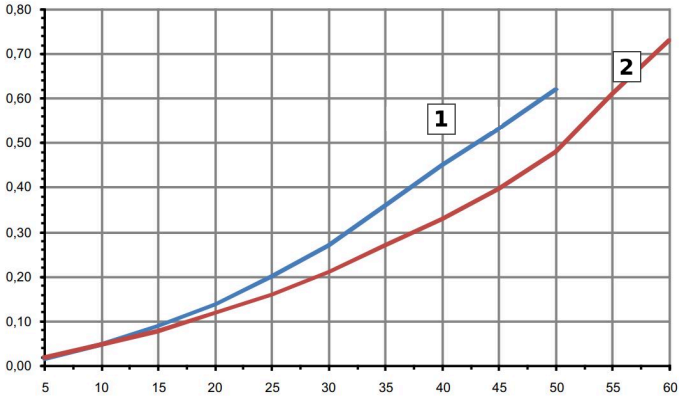

Hydrozyklonausführung

1. Filter 2" und 2" super
2. Filter 3"

weitere Informationen: www.aqua-tec.fr oder contact@aqua-tec.fr

SIEBFILTER AUS KUNSTSTOFF PN10

F01-TAMIS-FT-001

Abmessungen

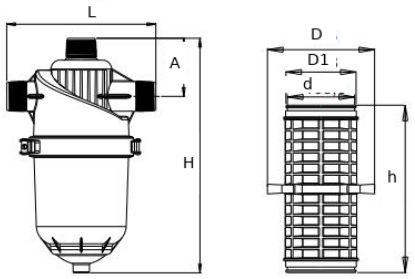

Filter 2"

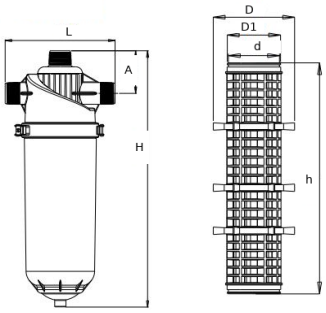

Filter 2" super

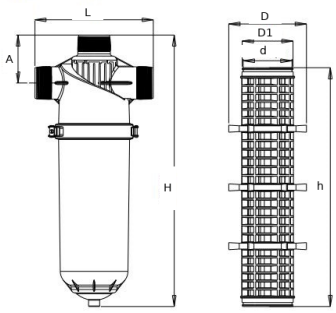

Filter 3"

Abmessungen

Einlass / Auslass	L (mm)	A (mm)	H (mm)	D (mm)	D1 (mm)	d (mm)	h (mm)
2"	300	117	472,5	165	108	103,6	258
2" super	300	117	690	165	108	103,6	480,6
3"	320	130	736,5	165	108	103,6	509

Zugehörige Dokumente : F01-TAMIS-VE-001

Artikelnummern : 3398-0046, 3398-0066, 3398-0086, 3398-0126, 3398-0150, 3398-0186, 3398-5046, 3398-5066, 3398-5086, 3398-5126, 3398-5156, 3398-5186, 3398-0048, 3398-0068, 3398-0088, 3398-0128, 3398-0158, 3398-0188, 3407-0046, 3407-0066, 3407-0086, 3407-0126, 3407-0156, 3407-0186, 3407-5046, 3407-5066, 3407-5086, 3407-5126, 3407-5156, 3407-5186, 3407-0048, 3407-0068, 3407-0088, 3407-0128, 3407-0158, 3407-0188