FILTRO DE MALLA DE PLÁSTICO PN10

F01-TAMIS-FT-001

Ficha de producto · Filtros de plástico

Filtro de plástico con malla de acero inoxidable PN10, en 2", 2" super y 3", con una entrada y dos salidas. Versión estándar o hidrociclónica, de 40 a 180 mesh.



Características técnicas

Presión de servicio máxima	10 bar (PN10)
Norma	ISO 9912
Cuerpo	Policarbonato de propileno (PPC), resistente a los rayos UV y a la deformación
Elemento filtrante	Malla de acero inoxidable sobre estructura de refuerzo de PPC
Abrazadera	Acero inoxidable
Conexión	Rosca macho BSP (NPT y ranurado bajo pedido)
Tamaños	2", 2" super y 3"
Malla	De 40 mesh (400 µm) a 180 mesh (85 µm)

Descripción

El filtro de malla de plástico PN10 tiene una entrada y dos salidas: se instala en línea o en ángulo. Está disponible en tres tamaños: 2", 2" super y 3".

Se ofrecen dos versiones:

- **versión estándar**, de malla;
- **versión hidrociclónica**, de malla con sistema de puesta en rotación del agua.

1. Entrada
2. Salidas
3. Válvula de purga

Características técnicas por modelo

Entrada / salida	Superficie de filtración (cm^2)	Caudal nominal (m^3/h)
Versión estándar		
2"	304	45
2" super	603	45
3"	654	55
Versión hidrociclónica		
2"	304	40
2" super	603	40
3"	654	50

FILTRO DE MALLA DE PLÁSTICO PN10

F01-TAMIS-FT-001

Códigos y mallas disponibles

Código	Mesh	Grado de filtración (µm)	Color
Versión estándar – 2"			
3398-0046	40	400	azul
3398-0066	60	250	gris
3398-0086	80	200	negro
3398-0126	120	125	rojo
3398-0150	150	100	marrón
3398-0186	180	85	amarillo
Versión estándar – 2" super			
3398-5046	40	400	azul
3398-5066	60	250	gris
3398-5086	80	200	negro
3398-5126	120	125	rojo
3398-5156	150	100	marrón
3398-5186	180	85	amarillo
Versión estándar – 3"			
3398-0048	40	400	azul
3398-0068	60	250	gris
3398-0088	80	200	negro
3398-0128	120	125	rojo
3398-0158	150	100	marrón
3398-0188	180	85	amarillo
Versión hidrociclónica – 2"			
3407-0046	40	400	azul
3407-0066	60	250	gris
3407-0086	80	200	negro
3407-0126	120	125	rojo
3407-0156	150	100	marrón
3407-0186	180	85	amarillo
Versión hidrociclónica – 2" super			
3407-5046	40	400	azul
3407-5066	60	250	gris
3407-5086	80	200	negro
3407-5126	120	125	rojo
3407-5156	150	100	marrón
3407-5186	180	85	amarillo
Versión hidrociclónica – 3"			

FILTRO DE MALLA DE PLÁSTICO PN10

F01-TAMIS-FT-001

Código	Mesh	Grado de filtración (µm)	Color
3407-0048	40	400	azul
3407-0068	60	250	gris
3407-0088	80	200	negro
3407-0128	120	125	rojo
3407-0158	150	100	marrón
3407-0188	180	85	amarillo

Funcionamiento

En la versión hidrociclónica, el agua que entra en el filtro sigue una espiral interna y gira alrededor de la malla antes de atravesarla. Este movimiento circular continuo aleja la arena y las partículas minerales de la malla, lo que mejora la filtración.

Un regulador de velocidad del agua mantiene el efecto hidrociclón en un amplio rango de caudales.

Prestaciones

Pérdida de carga (bar) en función del caudal (m^3/h).

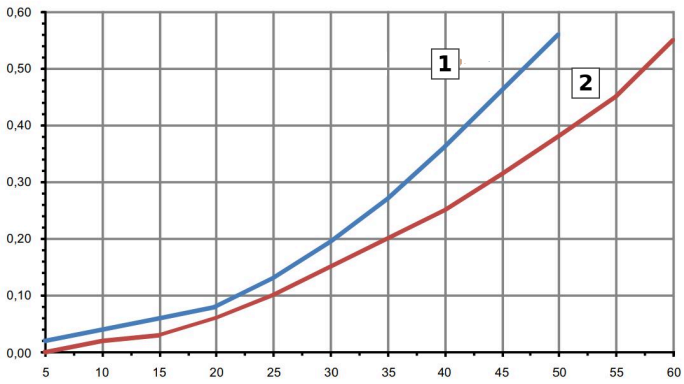

Versión estándar

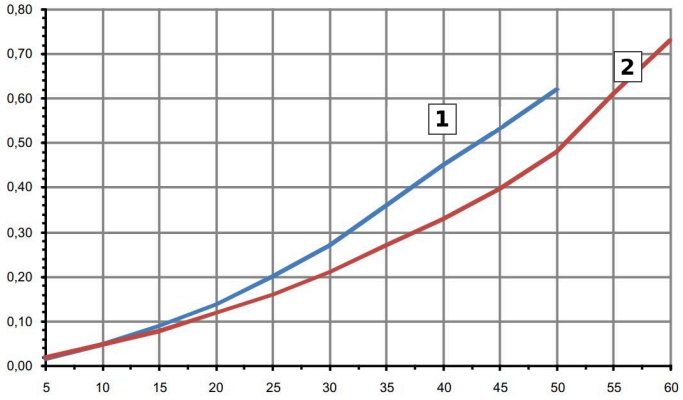

Versión hidrociclónica

1. Filtros 2" y 2" super
2. Filtro 3"

FILTRO DE MALLA DE PLÁSTICO PN10

F01-TAMIS-FT-001

Dimensiones

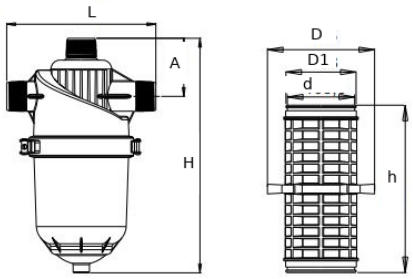

Filtro 2"

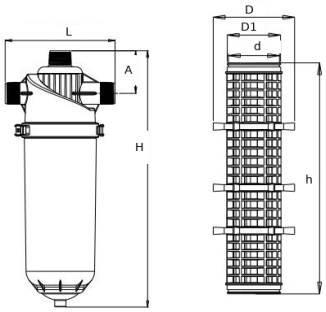

Filtro 2" super

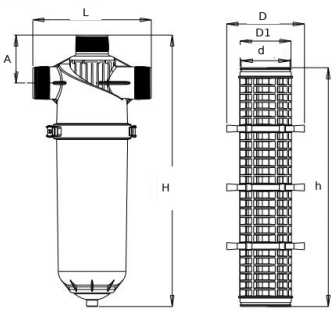

Filtro 3"

Dimensiones

Entrada / salida	**L** (mm)	**A** (mm)	**H** (mm)	**D** (mm)	**D1** (mm)	**d** (mm)	**h** (mm)
2"	300	117	472,5	165	108	103,6	258
2" super	300	117	690	165	108	103,6	480,6
3"	320	130	736,5	165	108	103,6	509

Documentos relacionados : F01-TAMIS-VE-001

Códigos de producto : 3398-0046, 3398-0066, 3398-0086, 3398-0126, 3398-0150, 3398-0186, 3398-5046, 3398-5066, 3398-5086, 3398-5126, 3398-5156, 3398-5186, 3398-0048, 3398-0068, 3398-0088, 3398-0128, 3398-0158, 3398-0188, 3407-0046, 3407-0066, 3407-0086, 3407-0126, 3407-0156, 3407-0186, 3407-5046, 3407-5066, 3407-5086, 3407-5126, 3407-5156, 3407-5186, 3407-0048, 3407-0068, 3407-0088, 3407-0128, 3407-0158, 3407-0188