FILTRE PLASTIQUE À TAMIS PN10

F01-TAMIS-FT-001

Fiche produit · Filtres plastiques

Filtre plastique à tamis inox PN10, en 2", 2" super et 3", avec une entrée et deux sorties. Version standard ou hydrocyclonique, de 40 à 180 mesh.



Caractéristiques techniques

Pression de service maximale	10 bar (PN10)
Norme	ISO 9912
Corps	Polypropylène carbonate (PPC), résistant aux UV et à la déformation
Élément filtrant	Tamis inox sur structure de renfort en PPC
Collier	Inox
Raccordement	Fileté BSP (NPT et rainuré sur demande)
Tailles	2", 2" super et 3"
Tamis	40 mesh (400 µm) à 180 mesh (85 µm)

Description

Le filtre plastique à tamis PN10 a une entrée et deux sorties : il s'installe en ligne ou en angle. Il existe en trois tailles : 2", 2" super et 3".

Deux versions sont proposées :

- **version standard**, à tamis ;
- **version hydrocyclonique**, à tamis avec système de mise en rotation de l'eau.

1. Entrée
2. Sorties
3. Vanne de purge

Caractéristiques par modèle

Entrée / sortie	Surface de filtration (cm^2)	Débit nominal (m^3/h)
Version standard		
2"	304	45
2" super	603	45
3"	654	55
Version hydrocyclonique		
2"	304	40
2" super	603	40
3"	654	50

plus d'informations sur : www.aqua-tec.fr ou contact@aqua-tec.fr

FILTRE PLASTIQUE À TAMIS PN10

F01-TAMIS-FT-001

Codes et tamis disponibles

Code	Mesh	Finesse (µm)	Couleur
Version standard – 2"			
3398-0046	40	400	bleu
3398-0066	60	250	gris
3398-0086	80	200	noir
3398-0126	120	125	rouge
3398-0150	150	100	marron
3398-0186	180	85	jaune
Version standard – 2" super			
3398-5046	40	400	bleu
3398-5066	60	250	gris
3398-5086	80	200	noir
3398-5126	120	125	rouge
3398-5156	150	100	marron
3398-5186	180	85	jaune
Version standard – 3"			
3398-0048	40	400	bleu
3398-0068	60	250	gris
3398-0088	80	200	noir
3398-0128	120	125	rouge
3398-0158	150	100	marron
3398-0188	180	85	jaune
Version hydrocyclonique – 2"			
3407-0046	40	400	bleu
3407-0066	60	250	gris
3407-0086	80	200	noir
3407-0126	120	125	rouge
3407-0156	150	100	marron
3407-0186	180	85	jaune
Version hydrocyclonique – 2" super			
3407-5046	40	400	bleu
3407-5066	60	250	gris
3407-5086	80	200	noir
3407-5126	120	125	rouge
3407-5156	150	100	marron
3407-5186	180	85	jaune
Version hydrocyclonique – 3"			

FILTRE PLASTIQUE À TAMIS PN10

F01-TAMIS-FT-001

Code	Mesh	Finesse (µm)	Couleur
3407-0048	40	400	bleu
3407-0068	60	250	gris
3407-0088	80	200	noir
3407-0128	120	125	rouge
3407-0158	150	100	marron
3407-0188	180	85	jaune

Fonctionnement

Dans la version hydrocyclonique, l'eau qui entre dans le filtre suit une spirale interne et tourne autour du tamis avant de le traverser. Ce mouvement circulaire continu écarte le sable et les particules minérales du tamis, ce qui améliore la filtration.

Un régulateur de la vitesse de l'eau maintient l'effet hydrocyclonique sur une large plage de débits.

Performances

Perte de charge (bar) en fonction du débit (m^3/h).

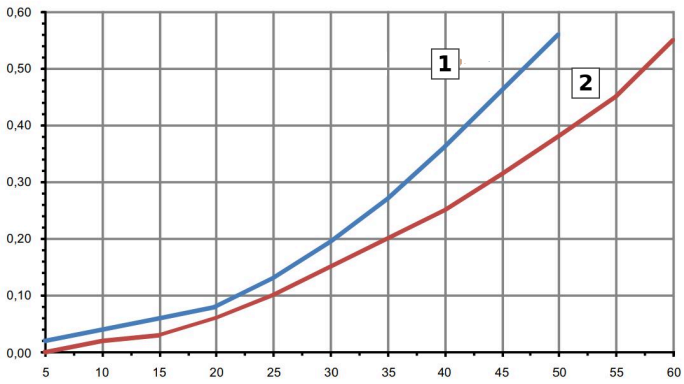

Version standard

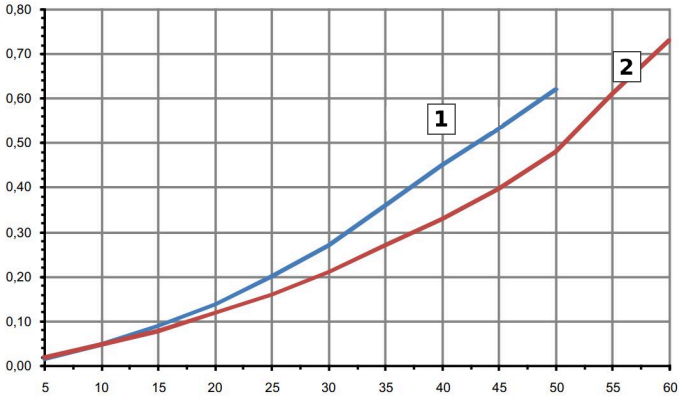

Version hydrocyclonique

1. Filtres 2" et 2" super
2. Filtre 3"

FILTRE PLASTIQUE À TAMIS PN10

F01-TAMIS-FT-001

Dimensions

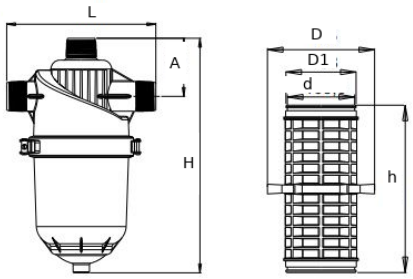

Filtre 2"

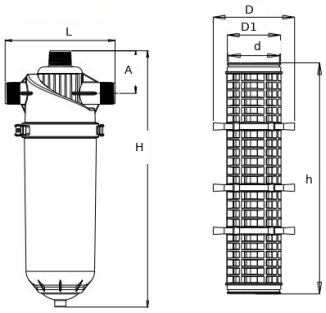

Filtre 2" super

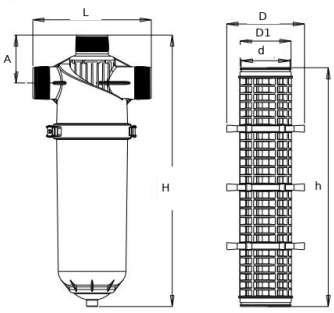

Filtre 3"

Dimensions

Entrée / sortie	L (mm)	A (mm)	H (mm)	D (mm)	D1 (mm)	d (mm)	h (mm)
2"	300	117	472,5	165	108	103,6	258
2" super	300	117	690	165	108	103,6	480,6
3"	320	130	736,5	165	108	103,6	509

Documents associés : F01-TAMIS-VE-001

Codes produits : 3398-0046, 3398-0066, 3398-0086, 3398-0126, 3398-0150, 3398-0186, 3398-5046, 3398-5066, 3398-5086, 3398-5126, 3398-5156, 3398-5186, 3398-0048, 3398-0068, 3398-0088, 3398-0128, 3398-0158, 3398-0188, 3407-0046, 3407-0066, 3407-0086, 3407-0126, 3407-0156, 3407-0186, 3407-5046, 3407-5066, 3407-5086, 3407-5126, 3407-5156, 3407-5186, 3407-0048, 3407-0068, 3407-0088, 3407-0128, 3407-0158, 3407-0188