FILTRO A RETE IN PLASTICA PN10

F01-TAMIS-FT-001

Scheda prodotto · Filtri in plastica

Filtro in plastica con rete filtrante in acciaio inox PN10, nelle taglie 2", 2" super e 3", con un ingresso e due uscite. Versione standard o idrociclonica, da 40 a 180 mesh.



Caratteristiche tecniche

Pressione di esercizio massima	10 bar (PN10)
Norma	ISO 9912
Corpo	Polipropilene carbonato (PPC), resistente ai raggi UV e alla deformazione
Elemento filtrante	Rete filtrante in acciaio inox su struttura di rinforzo in PPC
Fascetta	Acciaio inox
Attacco	Filettato maschio BSP (NPT e scanalato su richiesta)
Taglie	2", 2" super e 3"
Rete filtrante	Da 40 mesh (400 µm) a 180 mesh (85 µm)

Descrizione

Il filtro a rete in plastica PN10 ha un ingresso e due uscite: si installa in linea o ad angolo. È disponibile in tre taglie: 2", 2" super e 3".

Sono proposte due versioni:

- **versione standard**, a rete;
- **versione idrociclonica**, a rete con sistema di messa in rotazione dell'acqua.

1. Ingresso
2. Uscite
3. Valvola di spurgo

Caratteristiche tecniche per modello

Ingresso / uscita	Superficie filtrante (cm^2)	Portata nominale (m^3/h)
Versione standard		
2"	304	45
2" super	603	45
3"	654	55
Versione idrociclonica		
2"	304	40
2" super	603	40

FILTRO A RETE IN PLASTICA PN10

F01-TAMIS-FT-001

Ingresso / uscita	Superficie filtrante (cm^2)	Portata nominale (m^3/h)
3"	654	50

Codici e reti filtranti disponibili

Codice	Mesh	Grado di filtrazione (µm)	Colore
Versione standard – 2"			
3398-0046	40	400	blu
3398-0066	60	250	grigio
3398-0086	80	200	nero
3398-0126	120	125	rosso
3398-0150	150	100	marrone
3398-0186	180	85	giallo
Versione standard – 2" super			
3398-5046	40	400	blu
3398-5066	60	250	grigio
3398-5086	80	200	nero
3398-5126	120	125	rosso
3398-5156	150	100	marrone
3398-5186	180	85	giallo
Versione standard – 3"			
3398-0048	40	400	blu
3398-0068	60	250	grigio
3398-0088	80	200	nero
3398-0128	120	125	rosso
3398-0158	150	100	marrone
3398-0188	180	85	giallo
Versione idrociclonica – 2"			
3407-0046	40	400	blu
3407-0066	60	250	grigio
3407-0086	80	200	nero
3407-0126	120	125	rosso
3407-0156	150	100	marrone
3407-0186	180	85	giallo
Versione idrociclonica – 2" super			
3407-5046	40	400	blu
3407-5066	60	250	grigio
3407-5086	80	200	nero
3407-5126	120	125	rosso

FILTRO A RETE IN PLASTICA PN10

F01-TAMIS-FT-001

Codice	Mesh	Grado di filtrazione (µm)	Colore
3407-5156	150	100	marrone
3407-5186	180	85	giallo
Versione idrociclonica – 3"			
3407-0048	40	400	blu
3407-0068	60	250	grigio
3407-0088	80	200	nero
3407-0128	120	125	rosso
3407-0158	150	100	marrone
3407-0188	180	85	giallo

Funzionamento

Nella versione idrociclonica, l'acqua che entra nel filtro segue una spirale interna e ruota attorno alla rete filtrante prima di attraversarla. Questo movimento circolare continuo allontana la sabbia e le particelle minerali dalla rete filtrante, migliorando la filtrazione.

Un regolatore di velocità dell'acqua mantiene l'effetto idrociclone su un ampio campo di portata.

Prestazioni

Perdita di carico (bar) in funzione della portata (m^3/h).

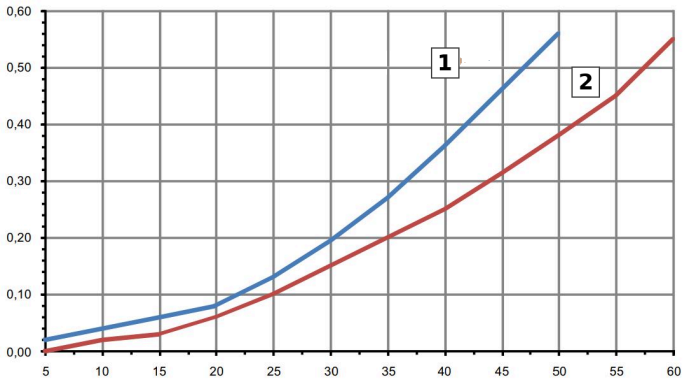

Versione standard

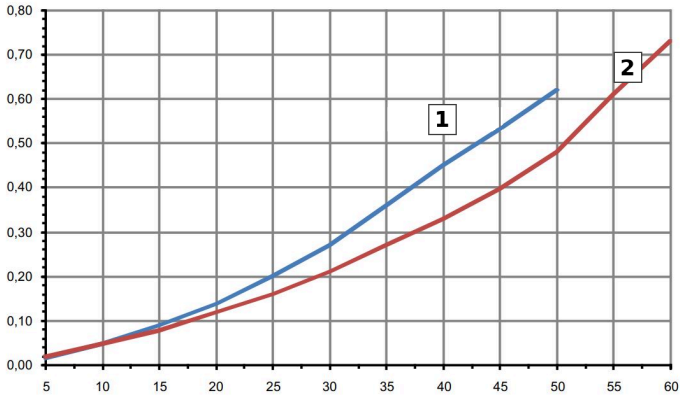

Versione idrociclonica

1. Filtri 2" e 2" super
2. Filtro 3"

FILTRO A RETE IN PLASTICA PN10

F01-TAMIS-FT-001

Dimensioni

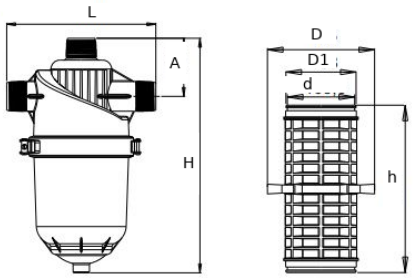

Filtro 2"

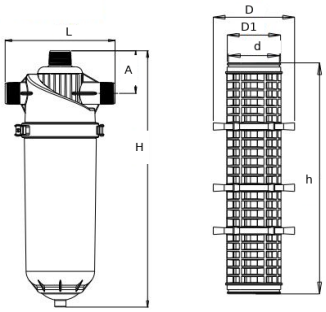

Filtro 2" super

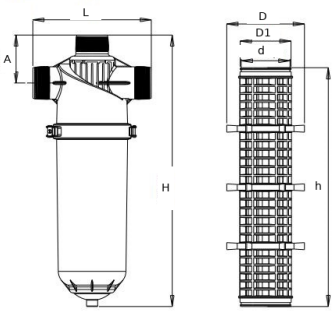

Filtro 3"

Dimensioni

Ingresso / uscita	L (mm)	A (mm)	H (mm)	D (mm)	D1 (mm)	d (mm)	h (mm)
2"	300	117	472,5	165	108	103,6	258
2" super	300	117	690	165	108	103,6	480,6
3"	320	130	736,5	165	108	103,6	509

Documenti correlati : F01-TAMIS-VE-001

Codici prodotto : 3398-0046, 3398-0066, 3398-0086, 3398-0126, 3398-0150, 3398-0186, 3398-5046, 3398-5066, 3398-5086, 3398-5126, 3398-5156, 3398-5186, 3398-0048, 3398-0068, 3398-0088, 3398-0128, 3398-0158, 3398-0188, 3407-0046, 3407-0066, 3407-0086, 3407-0126, 3407-0156, 3407-0186, 3407-5046, 3407-5066, 3407-5086, 3407-5126, 3407-5156, 3407-5186, 3407-0048, 3407-0068, 3407-0088, 3407-0128, 3407-0158, 3407-0188