BEUTELFILTER SERIE BAG

F03-BAG-FT-001

Produktdatenblatt · Metallfilter und automatische Filter

Beutelfilter aus Edelstahl von DN 50 bis DN 200 mit 1 bis 8 Filterbeuteln. Sie halten Schwebstoffe (Schluff, Sand, Verunreinigungen) zurück. Nenndurchfluss 36 bis 288 m³/h, 10 bar.



Technische Daten

Gehäuse	Edelstahl AISI 304 (lackierter Stahl S235JR auf Anfrage)
Filterbeutel	Hydrophobe Polypropylen-Mikrofaser
Dichtungen	EPDM
Maximaler Betriebsdruck	10 bar
Anschlüsse	Flansch

Beschreibung

Die Filter der Serie BAG halten die im Wasser enthaltenen Schwebstoffe (Schluff, Sand, Verunreinigungen) zurück. Die Filterbeutel sitzen in Stützkörben im Inneren des druckfesten Gehäuses.

Diese Filter sind in der Anschaffung günstig und vertragen ein breites Spektrum an Betriebsbedingungen.

Technische Daten je Modell

Artikelnummer	Einlass / Auslass	Anzahl Filterbeutel	Nenndurchfluss (m³/h)	PN (bar)
05-25-050	DN 50	1	36	10
05-25-030	DN 100	3	108	10
05-25-040	DN 150	6	216	10
05-25-200	DN 200	8	288	10

Anwendungen

- Grundwasser;
- Oberflächenwasser;
- Lebensmittel- und Getränkeherstellung;
- Kühlturmwasser;
- Prozesswasser in der Industrie;
- Vorbehandlung vor der Entsalzung;
- Abwasser.

Abmessungen

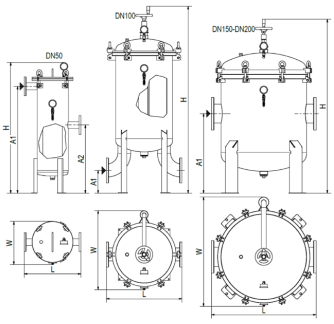

Maße A1, A2, H, W und L

Abmessungen und Gewicht

Artikelnummer	Einlass / Auslass	A1 (mm)	A2 (mm)	H (mm)	W (mm)	L (mm)	Gewicht (kg)
05-25-050	DN 50	940	600	1149	378	500	65
05-25-030	DN 100	200		1644	695	665	120
05-25-040	DN 150	700		1530	961	920	230
05-25-200	DN 200	750		1614	1124	1200	315

A1 und A2: Höhen der Anschlüsse, siehe Zeichnung. Das Maß A2 gilt nur für das Modell DN 50.

Zugehörige Dokumente : F03-BAG-VE-001

Artikelnummern : 05-25-050, 05-25-030, 05-25-040, 05-25-200