FILTROS DE BOLSA SERIE BAG

F03-BAG-FT-001

Ficha de producto · Filtros metálicos y automáticos

Filtros de bolsa de acero inoxidable, de DN 50 a DN 200, de 1 a 8 bolsas. Retienen las materias en suspensión (limos, arena, suciedad). Caudal nominal de 36 a 288 m³/h, 10 bar.



Características técnicas

Cuerpo	Acero inoxidable AISI 304 (acero S235JR pintado bajo pedido)
Bolsas filtrantes	Microfibra de polipropileno hidrófoba
Juntas	EPDM
Presión de servicio máxima	10 bar
Conexiones	Con bridas

Descripción

Los filtros serie BAG retienen las materias en suspensión (limos, arena, suciedad) contenidas en el agua. Las bolsas filtrantes se colocan en cestas de soporte, dentro del recipiente a presión.

De bajo coste de adquisición, estos filtros toleran una amplia gama de condiciones de funcionamiento.

Características técnicas por modelo

Código	Entrada / salida	Número de bolsas	Caudal nominal (m³/h)	PN (bar)
05-25-050	DN 50	1	36	10
05-25-030	DN 100	3	108	10
05-25-040	DN 150	6	216	10
05-25-200	DN 200	8	288	10

Aplicaciones

- aguas subterráneas;
- aguas superficiales;
- producción de alimentos y bebidas;
- agua de torres de refrigeración;
- agua de procesos industriales;
- pretratamiento antes de la desalación;
- aguas residuales.

Dimensiones

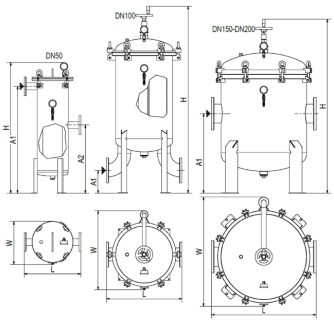

Cotas A1, A2, H, W y L

Dimensiones y peso

Código	Entrada / salida	A1 (mm)	A2 (mm)	H (mm)	W (mm)	L (mm)	Peso (kg)
05-25-050	DN 50	940	600	1149	378	500	65
05-25-030	DN 100	200		1644	695	665	120
05-25-040	DN 150	700		1530	961	920	230
05-25-200	DN 200	750		1614	1124	1200	315

A1 y A2: alturas de las conexiones, véase el plano. La cota A2 solo se aplica al modelo DN 50.

Documentos relacionados : F03-BAG-VE-001

Códigos de producto : 05-25-050, 05-25-030, 05-25-040, 05-25-200