FILTRES À POCHES SÉRIE BAG

F03-BAG-FT-001

Fiche produit · Filtres métalliques et automatiques

Filtres à poches en inox, de DN 50 à DN 200, de 1 à 8 poches. Ils retiennent les matières en suspension (limons, sable, salissures). Débit nominal de 36 à 288 m³/h, 10 bar.



Caractéristiques techniques

Corps	Inox AISI 304 (acier S235JR peint sur demande)
Poches	Microfibre de polypropylène hydrophobe
Joints	EPDM
Pression de service maximale	10 bar
Raccordements	À brides

Description

Les filtres série BAG retiennent les matières en suspension (limons, sable, salissures) contenues dans l'eau. Les poches filtrantes sont placées dans des paniers support, à l'intérieur du corps sous pression.

Peu coûteux à l'achat, ces filtres tolèrent une large gamme de conditions de fonctionnement.

Caractéristiques par modèle

Code	Entrée / sortie	Nombre de poches	Débit nominal (m³/h)	PN (bar)
05-25-050	DN 50	1	36	10
05-25-030	DN 100	3	108	10
05-25-040	DN 150	6	216	10
05-25-200	DN 200	8	288	10

Applications

- eaux souterraines ;
- eaux de surface ;
- production alimentaire et de boissons ;
- eau des tours de refroidissement ;
- eau de procédés industriels ;
- prétraitement avant dessalement ;
- eaux usées.

Dimensions

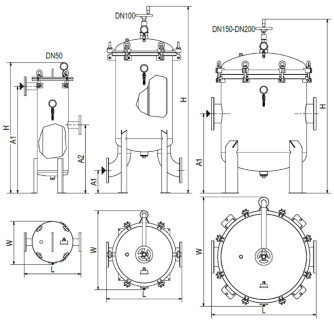

Cotes A1, A2, H, W et L

Dimensions et poids

Code	Entrée / sortie	A1 (mm)	A2 (mm)	H (mm)	W (mm)	L (mm)	Poids (kg)
05-25-050	DN 50	940	600	1149	378	500	65
05-25-030	DN 100	200		1644	695	665	120
05-25-040	DN 150	700		1530	961	920	230
05-25-200	DN 200	750		1614	1124	1200	315

A1 et A2 : hauteurs des raccordements, voir le plan. La cote A2 ne concerne que le modèle DN 50.

Documents associés : F03-BAG-VE-001

Codes produits : 05-25-050, 05-25-030, 05-25-040, 05-25-200