FILTRI A SACCO SERIE BAG

F03-BAG-FT-001

Scheda prodotto · Filtri metallici e automatici

Filtri a sacco in acciaio inox, da DN 50 a DN 200, da 1 a 8 sacchi. Trattengono le materie in sospensione (limo, sabbia, sporcizia). Portata nominale da 36 a 288 m³/h, 10 bar.



Caratteristiche tecniche

Corpo	Acciaio inox AISI 304 (acciaio S235JR verniciato su richiesta)
Sacchi filtranti	Microfibra di polipropilene idrofoba
Guarnizione	EPDM
Pressione di esercizio massima	10 bar
Attacchi	Flangiati

Descrizione

I filtri serie BAG trattengono le materie in sospensione (limo, sabbia, sporcizia) contenute nell'acqua. I sacchi filtranti sono collocati in cestelli di supporto, all'interno del recipiente in pressione.

Economici all'acquisto, questi filtri tollerano un'ampia gamma di condizioni di funzionamento.

Caratteristiche tecniche per modello

Codice	Ingresso / uscita	Numero di sacchi	Portata nominale (m³/h)	PN (bar)
05-25-050	DN 50	1	36	10
05-25-030	DN 100	3	108	10
05-25-040	DN 150	6	216	10
05-25-200	DN 200	8	288	10

Applicazioni

- acque sotterranee;
- acque superficiali;
- produzione alimentare e di bevande;
- acqua delle torri di raffreddamento;
- acqua di processo industriale;
- pretrattamento prima della dissalazione;
- acque reflue.

Dimensioni

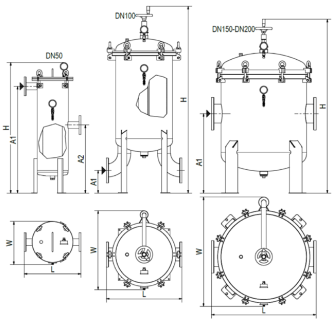

Quote A1, A2, H, W e L

Dimensioni e peso

Codice	Ingresso / uscita	A1 (mm)	A2 (mm)	H (mm)	W (mm)	L (mm)	Peso (kg)
05-25-050	DN 50	940	600	1149	378	500	65
05-25-030	DN 100	200		1644	695	665	120
05-25-040	DN 150	700		1530	961	920	230
05-25-200	DN 200	750		1614	1124	1200	315

A1 e A2: altezze degli attacchi, vedere il disegno. La quota A2 riguarda solo il modello DN 50.

Documenti correlati : F03-BAG-VE-001

Codici prodotto : 05-25-050, 05-25-030, 05-25-040, 05-25-200