# BEUTELFILTER SERIE BAG – EXPLOSIONSZEICHNUNG

**F03-BAG-VE-001**

Explosionszeichnung · Metallfilter und automatische Filter

Explosionszeichnung und Bezeichnung der Teile der Beutelfilter Serie BAG.

## Explosionszeichnung

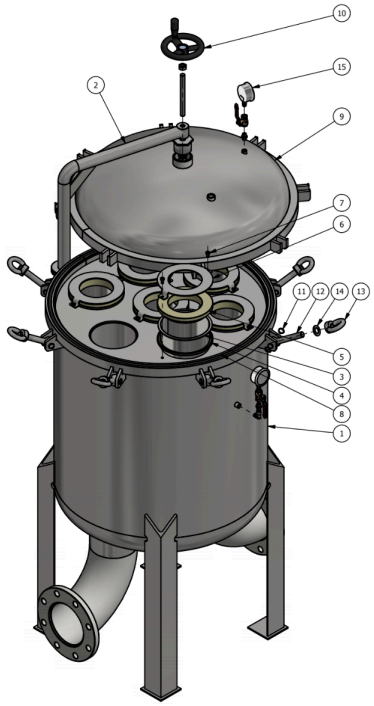


Beutelfilter Serie BAG

## Ersatzteile

Die Positionsnummern beziehen sich auf die Explosionszeichnung. Die Teilenummern sind noch nicht verfügbar.

### Teile

| Pos. | Bezeichnung |
|---|---|
| 1 | Filtergehäuse |
| 2 | Hebearm |
| 3 | Stützkorb |
| 4 | Beuteldichtung |
| 5 | Korbadapter |
| 6 | Haltering |
| 7 | Zylinderschraube mit Innensechskant DIN 6912 – M8 × 16 |
| 8 | Deckel-O-Ring |
| 9 | Deckel |
| 10 | Handrad |
| 11 | Sicherungsring für Wellen DIN 471 – 18 × 1,2 |
| 12 | Augenschraube DIN 444 – A – M20 × 130 |
| 13 | Ringmutter DIN 582 – M20 × 2 |

# BEUTELFILTER SERIE BAG – EXPLOSIONSZEICHNUNG

**F03-BAG-VE-001**

| Pos. | Bezeichnung |
|---|---|
| 14 | Scheibe DIN 125 – A 21 |
| 15 | Glyceringefülltes Edelstahlmanometer 0 bis 16 bar |

**Zugehörige Dokumente :** F03-BAG-FT-001