FILTROS DE BOLSA SERIE BAG – DESPIECE

F03-BAG-VE-001

Despiece · Filtros metálicos y automáticos

Despiece y denominación de las piezas de los filtros de bolsa serie BAG.

Despiece

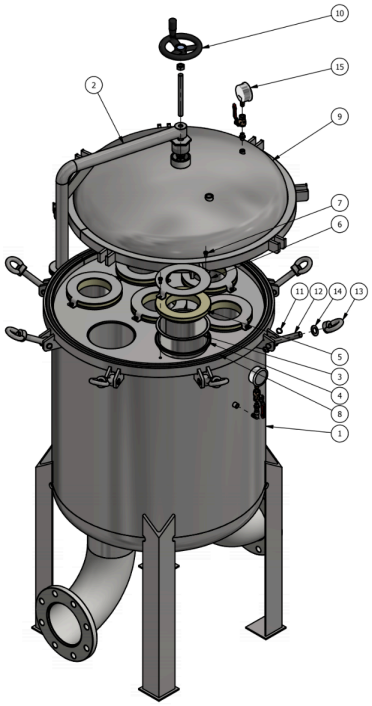

Filtro de bolsa serie BAG

Repuestos

Las posiciones remiten al despiece. Los códigos de las piezas aún no están disponibles.

Piezas

Pos.	Descripción
1	Cuerpo del filtro
2	Brazo de elevación
3	Cesta de retención
4	Junta de la bolsa
5	Adaptador de la cesta
6	Anillo de retención
7	Tornillo de cabeza cilíndrica con hexágono interior DIN 6912 – M8 × 16
8	Junta tórica de la tapa
9	Tapa
10	Volante
11	Anillo elástico para eje DIN 471 – 18 × 1,2
12	Cáncamo macho DIN 444 – A – M20 × 130
13	Cáncamo hembra DIN 582 – M20 × 2

FILTROS DE BOLSA SERIE BAG – DESPIECE

F03-BAG-VE-001

Pos.	Descripción
14	Arandela DIN 125 – A 21
15	Manómetro con glicerina de acero inoxidable de 0 a 16 bar

Documentos relacionados : F03-BAG-FT-001