FILTRES À POCHES SÉRIE BAG – VUE ÉCLATÉE

F03-BAG-VE-001

Vue éclatée · Filtres métalliques et automatiques

Vue éclatée et désignation des pièces des filtres à poches série BAG.

Vue éclatée

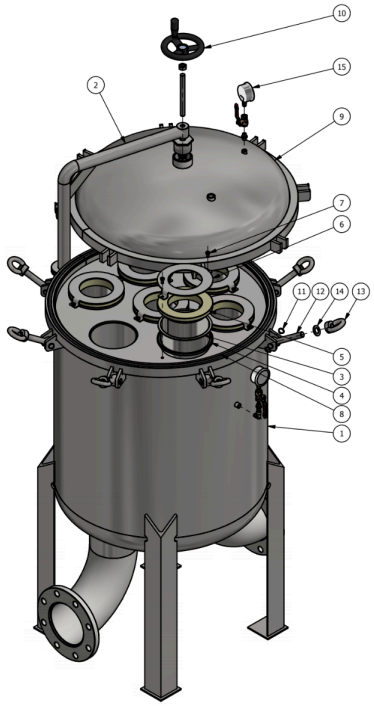

Filtre à poches série BAG

Pièces détachées

Les repères renvoient à la vue éclatée. Les codes des pièces ne sont pas encore disponibles.

Pièces

N°	Désignation
1	Corps de filtre
2	Bras de levage
3	Panier de retenue
4	Joint de poche
5	Adaptateur de panier
6	Anneau de retenue
7	Vis à tête cylindrique DIN 6912 – M8 × 16
8	Joint torique de couvercle
9	Couvercle
10	Volant
11	Anneau élastique pour arbre DIN 471 – 18 × 1,2
12	Boulon à œil DIN 444 – A – M20 × 130
13	Écrou à œil DIN 582 – M20 × 2

FILTRES À POCHES SÉRIE BAG – VUE ÉCLATÉE

F03-BAG-VE-001

N°	Désignation
14	Rondelle DIN 125 – A 21
15	Manomètre inox à glycérine 0 à 16 bar

Documents associés : F03-BAG-FT-001