FILTRI A SACCO SERIE BAG – VISTA ESPLOSA

F03-BAG-VE-001

Esploso · Filtri metallici e automatici

Vista esplosa e denominazione dei componenti dei filtri a sacco serie BAG.

Vista esplosa

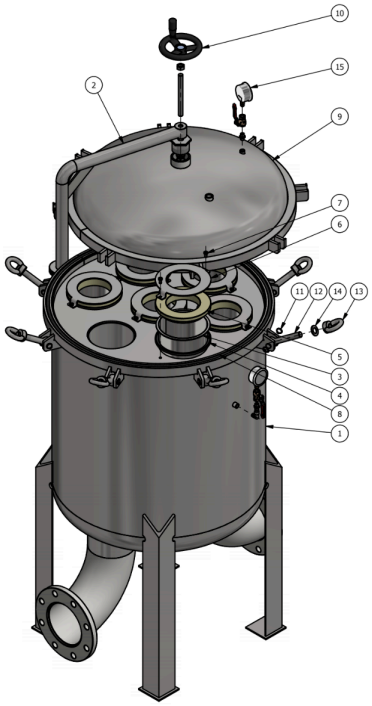

Filtro a sacco serie BAG

Ricambi

Le posizioni rimandano alla vista esplosa. I codici dei componenti non sono ancora disponibili.

Componenti

Pos.	Descrizione
1	Corpo del filtro
2	Braccio di sollevamento
3	Cestello di ritegno
4	Guarnizione del sacco
5	Adattatore del cestello
6	Anello di ritegno
7	Vite a testa cilindrica con esagono incassato DIN 6912 – M8 × 16
8	O-ring del coperchio
9	Coperchio
10	Volantino
11	Anello elastico per alberi DIN 471 – 18 × 1,2
12	Golfare maschio DIN 444 – A – M20 × 130
13	Golfare femmina DIN 582 – M20 × 2

FILTRI A SACCO SERIE BAG – VISTA ESPLOSA

F03-BAG-VE-001

Pos.	Descrizione
14	Rondella DIN 125 – A 21
15	Manometro a glicerina in acciaio inox da 0 a 16 bar

Documenti correlati : F03-BAG-FT-001

maggiori informazioni: www.aqua-tec.fr o contact@aqua-tec.fr