SIEB-VORFILTER SERIE BSF

F03-BSF-FT-001

Produktdatenblatt · Metallfilter und automatische Filter

Vorfilter mit Siebkorb aus Stahl von DN 100 bis DN 300 mit Flanschen. Sie halten grobe Sedimente vor Pumpen, Ventilen und feineren Filtern zurück. Nenndurchfluss 100 bis 620 m³/h, 10 bar (16 bar auf Anfrage).

Technische Daten



Gehäuse	Stahl S235JR (Edelstahl AISI 304 oder 316 auf Anfrage)
Siebkorb	Lochblech aus Edelstahl, Lochung von 1 bis 4 mm (1.000 bis 4.000 µm)
Dichtungen	EPDM
Oberflächenbehandlung	Beizen, Phosphatieren und Polyester-Pulverbeschichtung (für Trinkwasser geeignete Epoxidbeschichtung auf Anfrage)
Maximaler Betriebsdruck	10 bar (16 bar auf Anfrage)
Anschlüsse	Flansche DIN 2576 PN 10 (andere Normen auf Anfrage)

Beschreibung

Die Vorfilter der Serie BSF schützen Pumpen, Regelventile und feinere Filtersysteme vor Verschleiß und Verstopfung durch grobe Sedimente. Ihre Produktreihe deckt mit ihren Baugrößen einen großen Durchflussbereich ab.

Das Wasser tritt in den Filter ein, strömt durch den Siebkorb, in dem die Partikel zurückgehalten werden, und tritt gefiltert wieder aus.

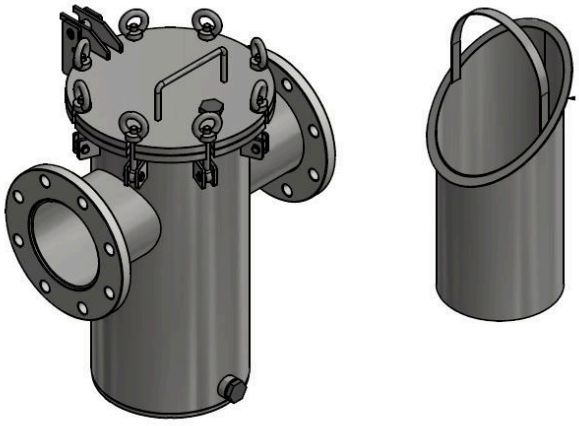

Gehäuse und Siebkorb

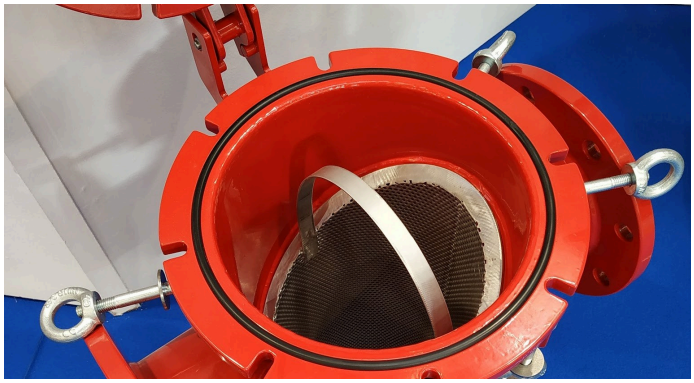

Eingesetzter Siebkorb, Deckel geöffnet

weitere Informationen: www.aqua-tec.fr oder contact@aqua-tec.fr

Leistung

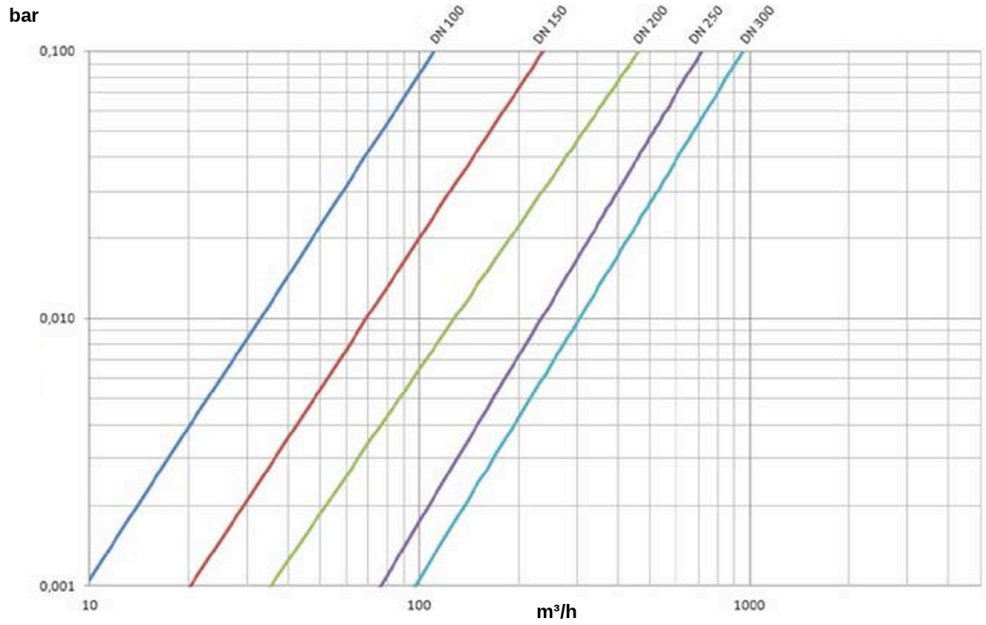

Druckverlust in Abhängigkeit vom Durchfluss

Abmessungen

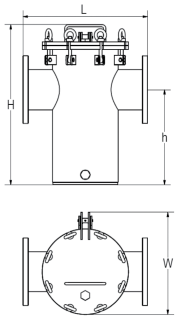

Maße L, H, h und W

Technische Daten und Abmessungen

Artikelnummer	Einlass / Auslass	Nenndurchfluss (m^3/h)	PN (bar)	L (mm)	H (mm)	h (mm)	W (mm)	Gewicht (kg)
05-14-100	DN 100 (4")	100	10	440	550	330	314	40
05-14-150	DN 150 (6")	200	10	520	675	400	430	63
05-14-200	DN 200 (8")	300	10	640	905	610	490	86
05-14-250	DN 250 (10")	420	10	700	809	445	640	141
05-14-300	DN 300 (12")	620	10	800	910	580	640	154

Weitere Größen sind auf Anfrage erhältlich.

Installation

Den Filter in Richtung des auf dem Gehäuse angegebenen Pfeils einbauen.

Wartung

Die Reinigung erfolgt von Hand: den Deckel abnehmen und den Siebkorb herausnehmen.

Den Siebkorb reinigen, wenn der Druckverlust den mit sauberem Siebkorb gemessenen Wert um 0,5 bar übersteigt.

Artikelnummern : 05-14-100, 05-14-150, 05-14-200, 05-14-250, 05-14-300