PREFILTROS DE MALLA SERIE BSF

F03-BSF-FT-001

Ficha de producto · Filtros metálicos y automáticos

Prefiltros de cesta de acero, de DN 100 a DN 300, con bridas. Retienen los sedimentos gruesos aguas arriba de las bombas, las válvulas y los filtros más finos. Caudal nominal de 100 a 620 m³/h, 10 bar (16 bar bajo pedido).



Características técnicas

Cuerpo	Acero S235JR (acero inoxidable AISI 304 o 316 bajo pedido)
Cesta	Chapa perforada de acero inoxidable, perforaciones de 1 a 4 mm (de 1.000 a 4.000 µm)
Juntas	EPDM
Tratamiento superficial	Decapado, fosfatado y pintura en polvo de poliéster (revestimiento epoxi apto para agua potable bajo pedido)
Presión de servicio máxima	10 bar (16 bar bajo pedido)
Conexiones	Bridas DIN 2576 PN 10 (otras normas bajo pedido)

Descripción

Los prefiltros serie BSF protegen las bombas, las válvulas de regulación y los sistemas de filtración más finos contra el desgaste y la colmatación debidos a los sedimentos gruesos. Su gama de tamaños cubre un amplio rango de caudales.

El agua entra en el filtro, atraviesa la cesta, donde se retienen las partículas, y sale filtrada.

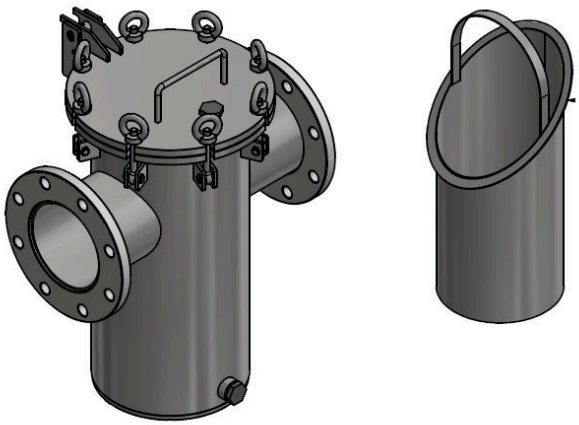

Cuerpo y cesta

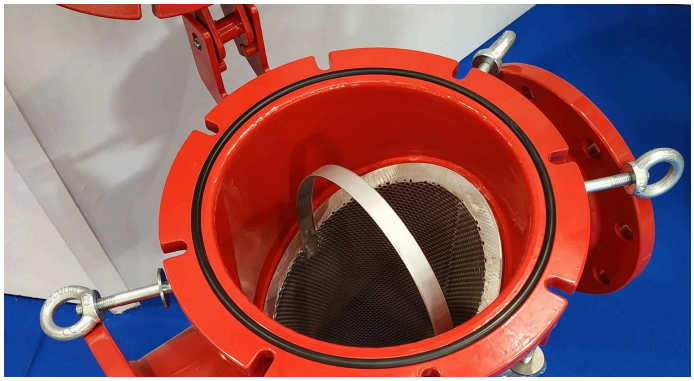

Cesta colocada, tapa abierta

Prestaciones

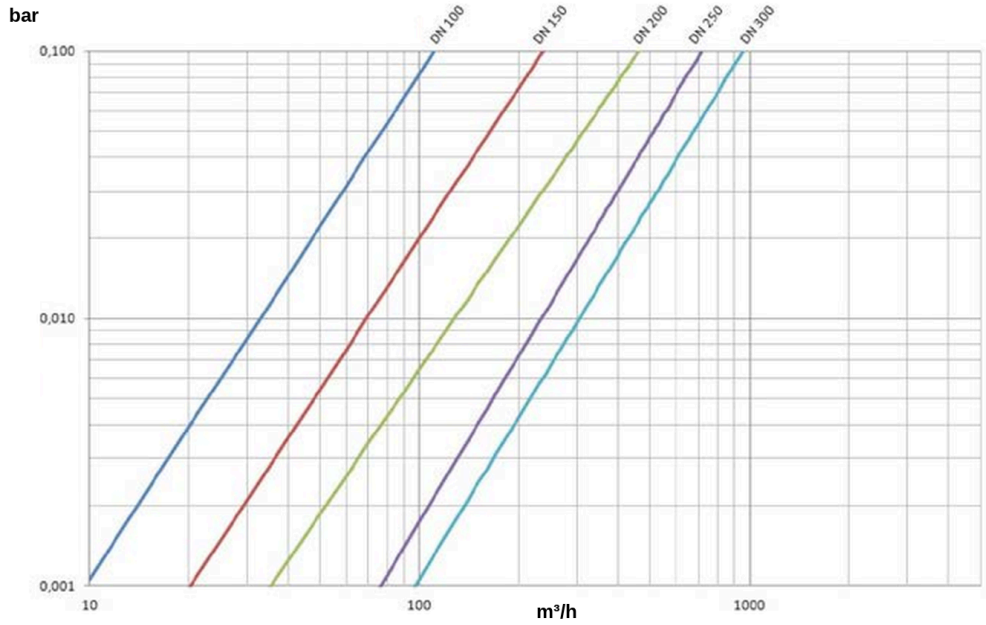

Pérdida de carga según el caudal

Dimensiones

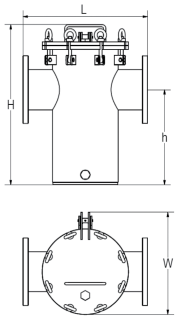

Cotas L, H, h y W

Características técnicas y dimensiones

Código	Entrada / salida	Caudal nominal (m^3/h)	PN (bar)	L (mm)	H (mm)	h (mm)	W (mm)	Peso (kg)
05-14-100	DN 100 (4")	100	10	440	550	330	314	40
05-14-150	DN 150 (6")	200	10	520	675	400	430	63
05-14-200	DN 200 (8")	300	10	640	905	610	490	86
05-14-250	DN 250 (10")	420	10	700	809	445	640	141
05-14-300	DN 300 (12")	620	10	800	910	580	640	154

Otros tamaños disponibles bajo pedido.

Instalación

Instalar el filtro en el sentido de la flecha indicada en el cuerpo.

Mantenimiento

La limpieza es manual: retirar la tapa y extraer la cesta.

Limpiar la cesta cuando la pérdida de carga supere en 0,5 bar la medida con una cesta limpia.

Códigos de producto : 05-14-100, 05-14-150, 05-14-200, 05-14-250, 05-14-300