PRÉFILTRES À TAMIS SÉRIE BSF

F03-BSF-FT-001

Fiche produit · Filtres métalliques et automatiques

Préfiltres à panier en acier, de DN 100 à DN 300, à brides. Ils retiennent les sédiments grossiers en amont des pompes, des vannes et des filtres plus fins. Débit nominal de 100 à 620 m³/h, 10 bar (16 bar sur demande).

Caractéristiques techniques



Corps	Acier S235JR (inox AISI 304 ou 316 sur demande)
Panier	Tôle inox perforée, perforations de 1 à 4 mm (1 000 à 4 000 µm)
Joints	EPDM
Traitement	Décapage, phosphatation et peinture poudre polyester (revêtement époxy compatible eau potable sur demande)
Pression de service maximale	10 bar (16 bar sur demande)
Raccordements	Brides DIN 2576 PN 10 (autres normes sur demande)

Description

Les préfiltres série BSF protègent les pompes, les vannes de régulation et les systèmes de filtration plus fins contre l'usure et le colmatage dus aux sédiments grossiers. Leur gamme de tailles couvre une large plage de débits.

L'eau entre dans le filtre, traverse le panier, où les particules sont retenues, puis ressort filtrée.

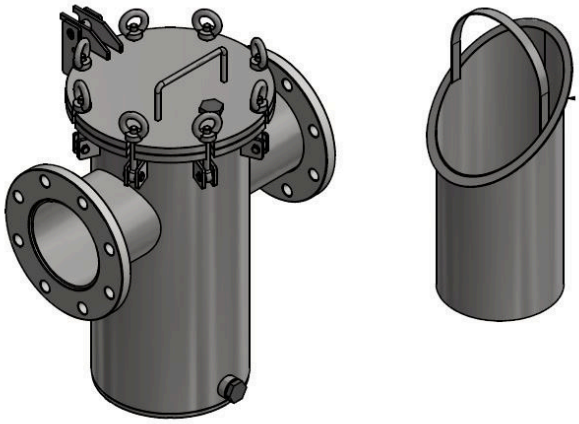

Corps et panier

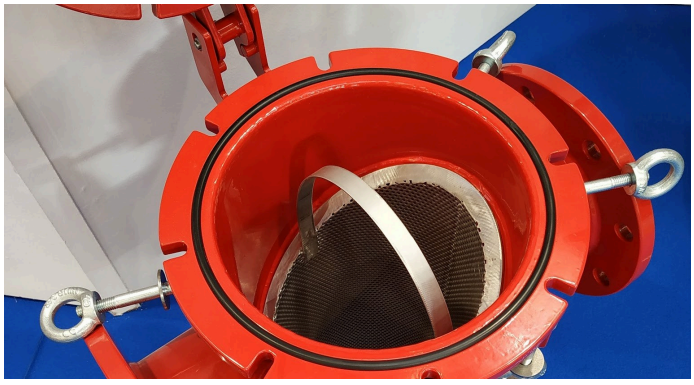

Panier en place, couvercle ouvert

plus d'informations sur : www.aqua-tec.fr ou contact@aqua-tec.fr

Performances

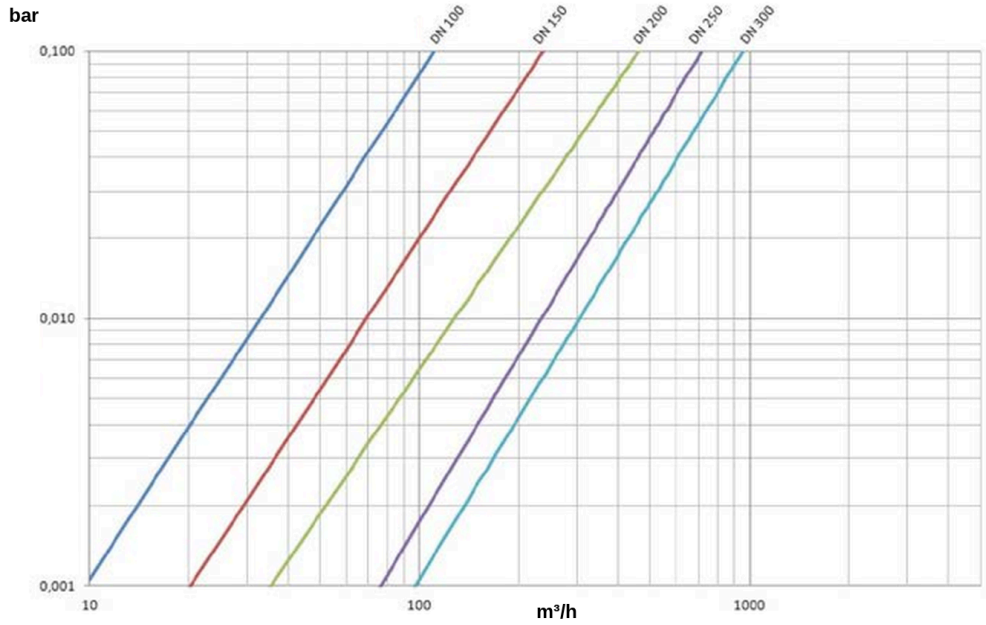

Perte de charge selon le débit

Dimensions

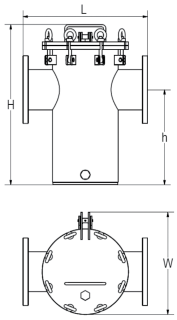

Cotes L, H, h et W

Caractéristiques et dimensions

Code	Entrée / sortie	Débit nominal (m^3/h)	PN (bar)	L (mm)	H (mm)	h (mm)	W (mm)	Poids (kg)
05-14-100	DN 100 (4")	100	10	440	550	330	314	40
05-14-150	DN 150 (6")	200	10	520	675	400	430	63
05-14-200	DN 200 (8")	300	10	640	905	610	490	86
05-14-250	DN 250 (10")	420	10	700	809	445	640	141
05-14-300	DN 300 (12")	620	10	800	910	580	640	154

D'autres tailles existent sur demande.

Installation

Installer le filtre dans le sens de la flèche indiquée sur le corps.

Entretien

Le nettoyage se fait à la main : déposer le couvercle et sortir le panier.

Nettoyer le panier quand la perte de charge dépasse de 0,5 bar celle mesurée avec un panier propre.

Codes produits : 05-14-100, 05-14-150, 05-14-200, 05-14-250, 05-14-300