PREFILTRI A RETE SERIE BSF

F03-BSF-FT-001

Scheda prodotto · Filtri metallici e automatici

Prefiltri a cestello in acciaio, da DN 100 a DN 300, flangiati. Trattengono i sedimenti grossolani a monte delle pompe, delle valvole e dei filtri più fini. Portata nominale da 100 a 620 m³/h, 10 bar (16 bar su richiesta).



Caratteristiche tecniche

Corpo	Acciaio S235JR (acciaio inox AISI 304 o 316 su richiesta)
Cestello	Lamiera forata in acciaio inox, fori da 1 a 4 mm (da 1.000 a 4.000 µm)
Guarnizione	EPDM
Trattamento superficiale	Decapaggio, fosfatazione e verniciatura a polveri poliestere (rivestimento epossidico compatibile con acqua potabile su richiesta)
Pressione di esercizio massima	10 bar (16 bar su richiesta)
Attacchi	A flangia DIN 2576 PN 10 (altre norme su richiesta)

Descrizione

I prefiltri serie BSF proteggono le pompe, le valvole di regolazione e i sistemi di filtrazione più fini dall'usura e dall'intasamento dovuti ai sedimenti grossolani. La loro gamma di dimensioni copre un ampio campo di portata.

L'acqua entra nel prefiltro, attraversa il cestello, dove le particelle vengono trattenute, ed esce filtrata.

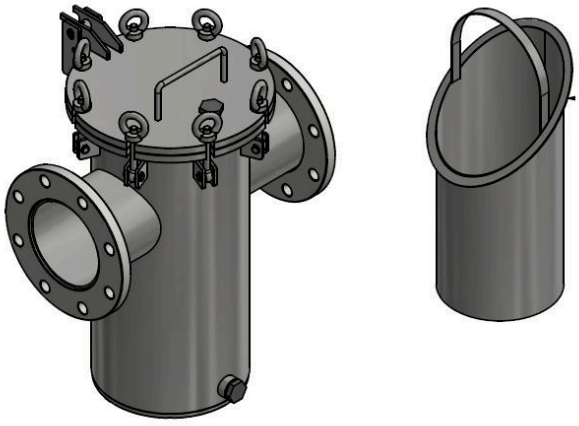

Corpo e cestello

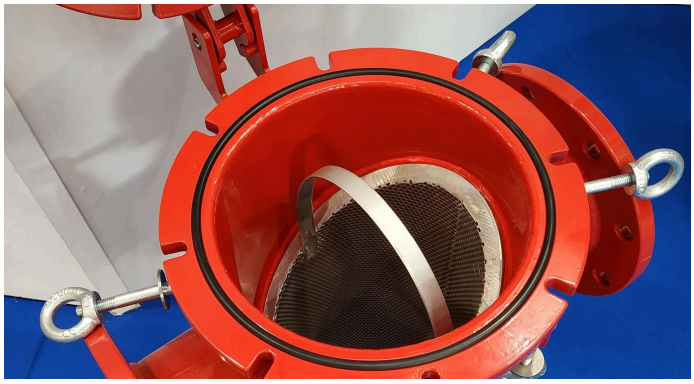

Cestello in posizione, coperchio aperto

Prestazioni

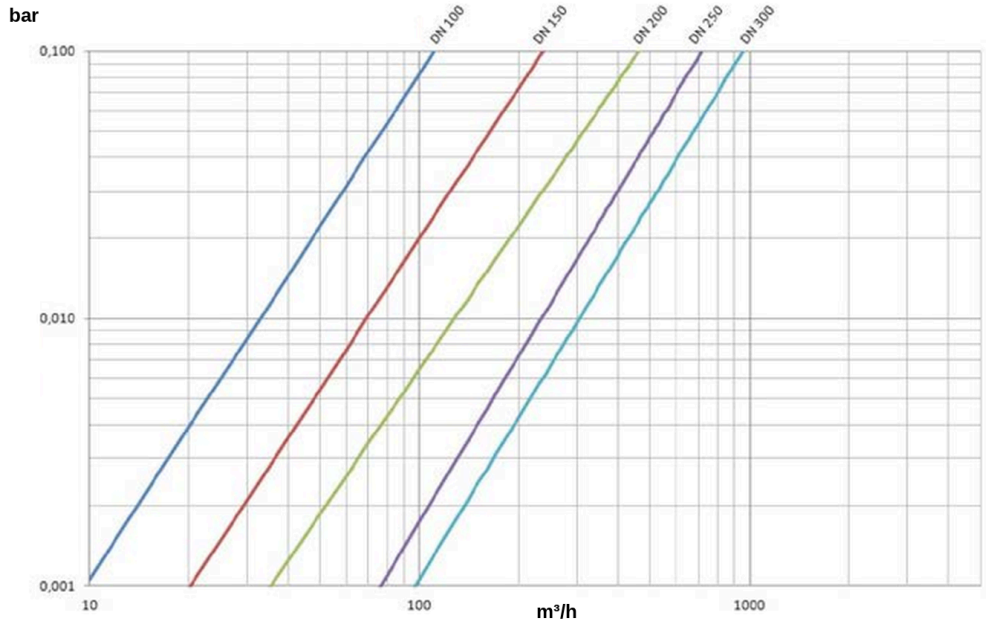

Perdita di carico in funzione della portata

Dimensioni

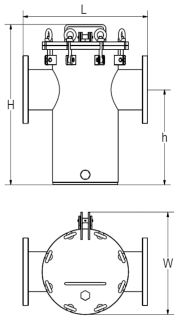

Quote L, H, h e W

Caratteristiche tecniche e dimensioni

Codice	Ingresso / uscita	Portata nominale (m^3/h)	PN (bar)	L (mm)	H (mm)	h (mm)	W (mm)	Peso (kg)
05-14-100	DN 100 (4")	100	10	440	550	330	314	40
05-14-150	DN 150 (6")	200	10	520	675	400	430	63
05-14-200	DN 200 (8")	300	10	640	905	610	490	86
05-14-250	DN 250 (10")	420	10	700	809	445	640	141
05-14-300	DN 300 (12")	620	10	800	910	580	640	154

Altre dimensioni sono disponibili su richiesta.

Installazione

Installare il filtro nel senso della freccia indicata sul corpo.

Manutenzione

La pulizia è manuale: rimuovere il coperchio ed estrarre il cestello.

Pulire il cestello quando la perdita di carico supera di 0,5 bar quella misurata con un cestello pulito.

Codici prodotto : 05-14-100, 05-14-150, 05-14-200, 05-14-250, 05-14-300