SIEBFILTER SERIE K – EXPLOSIONSZEICHNUNGEN UND ERSATZTEILE

F03-K-VE-001

Explosionszeichnung · Metallfilter und automatische Filter

Explosionszeichnungen und Ersatzteilcodes der Siebfilter Serie K, in Standardausführung (2" bis 6") und in Ausführung mit Bürste (2" bis 6").

Explosionszeichnung

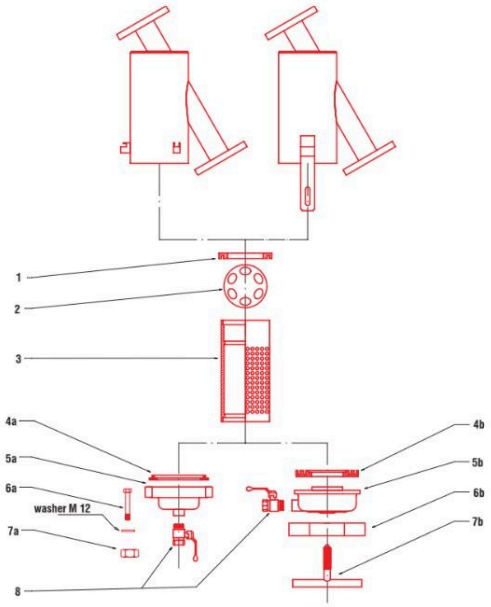

Standardausführung 2" bis 3"

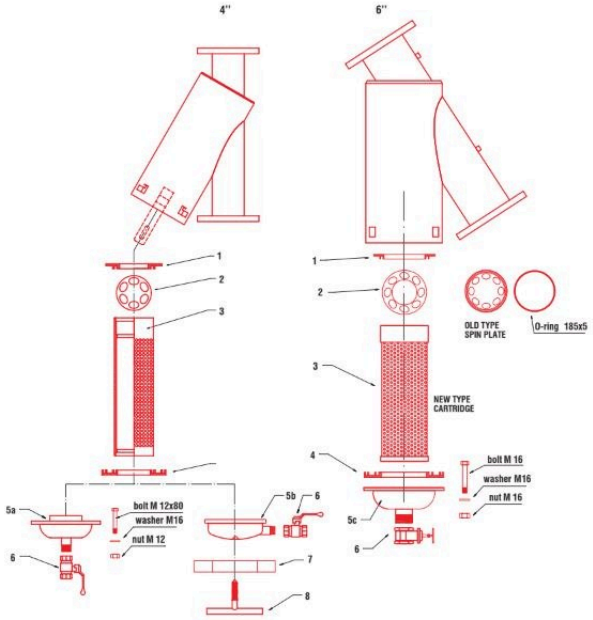

Standardausführung 4" bis 6"

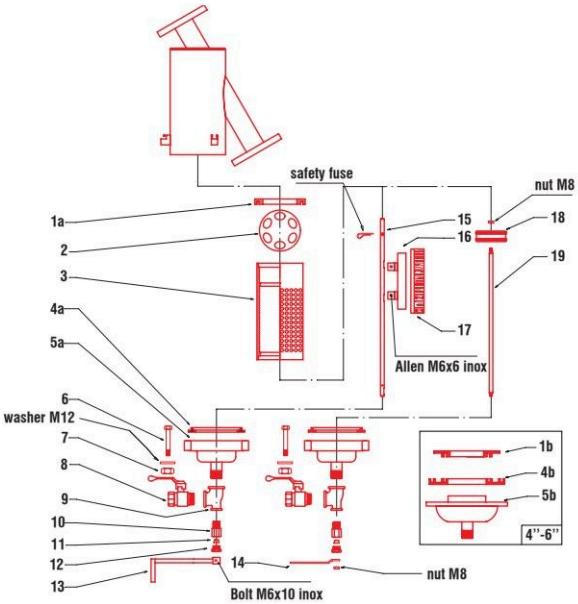

Ausführung mit Bürste



Filter mit Drehbürste

weitere Informationen: www.aqua-tec.fr oder contact@aqua-tec.fr

Ersatzteile

Die Positionsnummern beziehen sich auf die Explosionszeichnungen. Ein Strich bedeutet, dass das Teil für dieses Modell nicht existiert. Bei den Filtern mit Bürste von 2" bis 4" werden einige Teile als Bausatz verkauft: Der Bausatz umfasst die angegebenen Positionsnummern.

Standardausführung 2" bis 3"

Pos.	Bezeichnung	2"	2" 1/2	3"
1	Innendichtung	02-02-006	02-02-006	02-02-006
2	Strömungsleitplatte	02-14-000	02-14-000	02-14-000
3	Filtereinsatz	02-03-004	02-03-005	02-03-005
4a	Deckeldichtung	02-02-024	02-02-024	02-02-024
4b	Deckeldichtung	02-02-007	02-02-007	02-02-007
5a	Deckel	02-01-040	02-01-040	02-01-040
5b	Deckel	02-01-008	02-01-008	02-01-008
6a	Mutter M12 × 80	02-10-119	02-10-119	02-10-119
6b	Verschluss-T-Stück	02-10-002	02-10-002	02-10-002
7a	Schraube M12	00-03-355	00-03-355	00-03-355
7b	Verschlussgriff	02-10-100	02-10-100	02-10-100
8	Ventil	02-04-106	02-04-106	02-04-106

Standardausführung 4" bis 6"

Pos.	Bezeichnung	4"	6"	6" super (750)	6" (990)
1	Innendichtung	02-02-009	02-02-020	02-02-020	02-02-020
2	Strömungsleitplatte	02-14-001	02-14-002	02-14-002	02-14-002
3	Filtereinsatz	02-03-006	02-03-007	02-03-007	02-03-007
4	Deckeldichtung	02-02-008	02-02-019	02-02-019	02-02-019
5a	Deckel	02-01-012	–	–	–
5b	Deckel	02-01-007	–	–	–
5c	Deckel	–	02-01-023	02-01-023	02-01-023
6	Ventil	02-04-002	02-04-021	02-04-021	02-04-021
7	Verschluss	02-10-001	–	–	–
8	Verschlussgriff	02-10-100	–	–	–

Ausführung mit Bürste 2" bis 6"

Pos.	Bezeichnung	2"	2" 1/2	3"	4"	6"	6" super (750)	6" (990)
1a, 1b	Innendichtung	02-02-006	02-02-006	02-02-006	02-02-009	02-02-020	02-02-020	02-02-020
2	Strömungsleitplatte	02-14-000	02-14-000	02-14-000	02-14-001	02-14-002	02-14-002	02-14-002
3	Filtereinsatz	02-03-004	02-03-005	02-03-005	02-03-006	02-03-007	02-03-037	02-03-037
4a, 4b	Deckeldichtung	02-02-024	02-02-024	02-02-024	02-02-008	02-02-019	02-02-019	02-02-019

SIEBFILTER SERIE K – EXPLOSIONSZEICHNUNGEN UND ERSATZTEILE

F03-K-VE-001

Pos.	Bezeichnung	2"	2" 1/2	3"	4"	6"	6" super (750)	6" (990)
5a, 5b	Deckel	02-01-060	02-01-160	02-01-060	02-01-012	02-01-023	02-01-023	02-01-023
6	Mutter M12 × 80 – M16 × 100	02-10-119	02-10-119	02-10-119	02-10-119	02-10-114	02-10-114	02-10-114
7	Mutter M12 – M16	00-33-355	00-33-355	00-33-355	00-33-355	03-33-303	03-33-303	03-33-303
8	Ventil	02-04-007	02-04-007	02-04-007	02-04-007	02-04-037	02-04-037	02-04-037
9	T-Stück	02-05-826	02-05-826	02-05-826	02-05-826	02-05-065	02-05-065	02-05-065
10, 11, 12	Set Messingring, Kegeldichtung und Messingmutter	02-13-049	02-13-049	02-13-049	02-13-049	–	–	–
10	Messingverbinder	–	–	–	–	02-13-011	02-13-011	02-13-011
11	Kegeldichtung	–	–	–	–	02-02-017	02-02-017	02-02-017
12	Messingmutter	–	–	–	–	02-13-012	02-13-012	02-13-012
13	Messinggriff (rotierende Bürste)	02-13-014	02-13-014	02-13-014	02-13-014	–	–	–
14	Messinggriff „push & pull“	02-13-013	02-13-013	02-13-013	02-13-013	–	–	–
15	Set Bürstenwelle und Sicherung	02-13-048	02-13-051	02-13-051	02-13-053	–	–	–
15	Bürstenwelle aus Messing	–	–	–	–	02-13-030	02-13-031	02-13-032
16, 17	Set rotierende Bürste und Halter	02-13-047	02-13-050	02-13-050	02-13-052	–	–	–
16	Bürstenhalter	–	–	–	–	02-08-103	02-08-103	02-08-103
17	Rotierende Bürste	–	–	–	–	02-13-008	02-13-009	02-13-009
18	Bürste „push & pull“	02-13-010	02-13-010	02-13-010	02-13-010	–	–	–
19	Bürstenwelle „push & pull“	02-13-001	02-13-002	02-13-002	02-13-003	–	–	–

Zugehörige Dokumente : F03-K-FT-001