FILTRO DE MALLA SERIE K – DESPIECES Y REPUESTOS

F03-K-VE-001

Despiece · Filtros metálicos y automáticos

Despieces y códigos de repuestos de los filtros de malla serie K, en versión estándar (de 2" a 6") y con cepillo (de 2" a 6").

Despiece

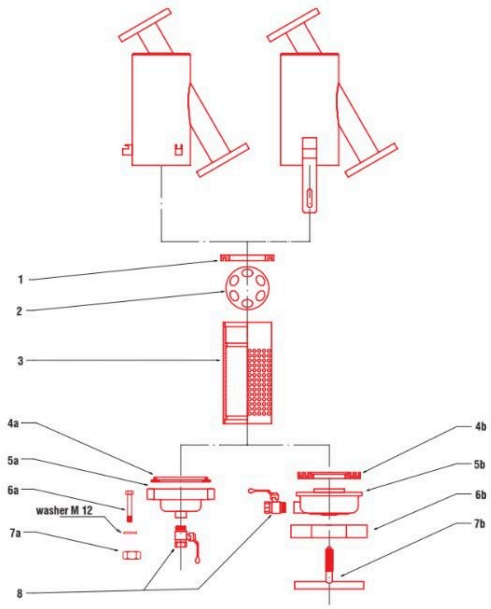

Versión estándar de 2" a 3"

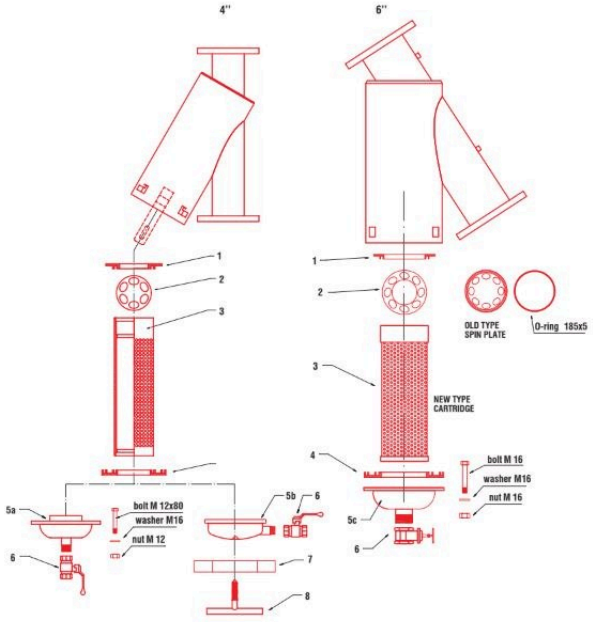

Versión estándar de 4" a 6"

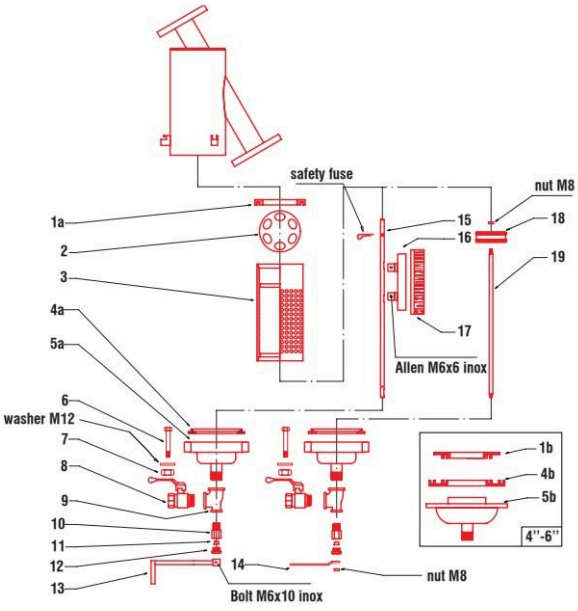

Versión con cepillo



Filtro con cepillo rotativo

Repuestos

Los números de posición remiten a los despieces. Un guion indica que la pieza no existe para ese modelo. En los filtros con cepillo de 2" a 4", algunas piezas se venden en kit: el kit agrupa las posiciones indicadas.

FILTRO DE MALLA SERIE K – DESPIECES Y REPUESTOS

F03-K-VE-001

Versión estándar de 2" a 3"

Pos.	Descripción	2"	2" 1/2	3"
1	Junta interna	02-02-006	02-02-006	02-02-006
2	Placa de circulación	02-14-000	02-14-000	02-14-000
3	Cartucho	02-03-004	02-03-005	02-03-005
4a	Junta de la tapa	02-02-024	02-02-024	02-02-024
4b	Junta de la tapa	02-02-007	02-02-007	02-02-007
5a	Tapa	02-01-040	02-01-040	02-01-040
5b	Tapa	02-01-008	02-01-008	02-01-008
6a	Tuerca M12 × 80	02-10-119	02-10-119	02-10-119
6b	Te de cierre	02-10-002	02-10-002	02-10-002
7a	Perno M12	00-03-355	00-03-355	00-03-355
7b	Maneta de cierre	02-10-100	02-10-100	02-10-100
8	Válvula	02-04-106	02-04-106	02-04-106

Versión estándar de 4" a 6"

Pos.	Descripción	4"	6"	6" super (750)	6" (990)
1	Junta interna	02-02-009	02-02-020	02-02-020	02-02-020
2	Placa de circulación	02-14-001	02-14-002	02-14-002	02-14-002
3	Cartucho	02-03-006	02-03-007	02-03-007	02-03-007
4	Junta de la tapa	02-02-008	02-02-019	02-02-019	02-02-019
5a	Tapa	02-01-012	–	–	–
5b	Tapa	02-01-007	–	–	–
5c	Tapa	–	02-01-023	02-01-023	02-01-023
6	Válvula	02-04-002	02-04-021	02-04-021	02-04-021
7	Cierre	02-10-001	–	–	–
8	Maneta de cierre	02-10-100	–	–	–

Versión con cepillo de 2" a 6"

Pos.	Descripción	2"	2" 1/2	3"	4"	6"	6" super (750)	6" (990)
1a, 1b	Junta interna	02-02-006	02-02-006	02-02-006	02-02-009	02-02-020	02-02-020	02-02-020
2	Placa de circulación	02-14-000	02-14-000	02-14-000	02-14-001	02-14-002	02-14-002	02-14-002
3	Cartucho	02-03-004	02-03-005	02-03-005	02-03-006	02-03-007	02-03-037	02-03-037
4a, 4b	Junta de la tapa	02-02-024	02-02-024	02-02-024	02-02-008	02-02-019	02-02-019	02-02-019
5a, 5b	Tapa	02-01-060	02-01-160	02-01-060	02-01-012	02-01-023	02-01-023	02-01-023
6	Tuerca M12 × 80 – M16 × 100	02-10-119	02-10-119	02-10-119	02-10-119	02-10-114	02-10-114	02-10-114
7	Tuerca M12 – M16	00-33-355	00-33-355	00-33-355	00-33-355	03-33-303	03-33-303	03-33-303
8	Válvula	02-04-007	02-04-007	02-04-007	02-04-007	02-04-037	02-04-037	02-04-037
9	Te	02-05-826	02-05-826	02-05-826	02-05-826	02-05-065	02-05-065	02-05-065

FILTRO DE MALLA SERIE K – DESPIECES Y REPUESTOS

F03-K-VE-001

Pos.	Descripción	2"	2" 1/2	3"	4"	6"	6" super (750)	6" (990)
10, 11, 12	Kit de anillo de latón, junta cónica y tuerca de latón	02-13-049	02-13-049	02-13-049	02-13-049	–	–	–
10	Racor de latón	–	–	–	–	02-13-011	02-13-011	02-13-011
11	Junta cónica	–	–	–	–	02-02-017	02-02-017	02-02-017
12	Tuerca de latón	–	–	–	–	02-13-012	02-13-012	02-13-012
13	Maneta de latón (cepillo rotativo)	02-13-014	02-13-014	02-13-014	02-13-014	–	–	–
14	Maneta de latón «push & pull»	02-13-013	02-13-013	02-13-013	02-13-013	–	–	–
15	Kit de eje del cepillo y seguridad	02-13-048	02-13-051	02-13-051	02-13-053	–	–	–
15	Eje del cepillo de latón	–	–	–	–	02-13-030	02-13-031	02-13-032
16, 17	Kit de cepillo rotativo y soporte	02-13-047	02-13-050	02-13-050	02-13-052	–	–	–
16	Soporte del cepillo	–	–	–	–	02-08-103	02-08-103	02-08-103
17	Cepillo rotativo	–	–	–	–	02-13-008	02-13-009	02-13-009
18	Cepillo «push & pull»	02-13-010	02-13-010	02-13-010	02-13-010	–	–	–
19	Eje del cepillo «push & pull»	02-13-001	02-13-002	02-13-002	02-13-003	–	–	–

Documentos relacionados : F03-K-FT-001