FILTRE À TAMIS SÉRIE K – VUES ÉCLATÉES ET PIÈCES DÉTACHÉES

F03-K-VE-001

Vue éclatée · Filtres métalliques et automatiques

Vues éclatées et codes des pièces détachées des filtres à tamis série K, en version standard (2" à 6") et à brosse (2" à 6").

Vue éclatée

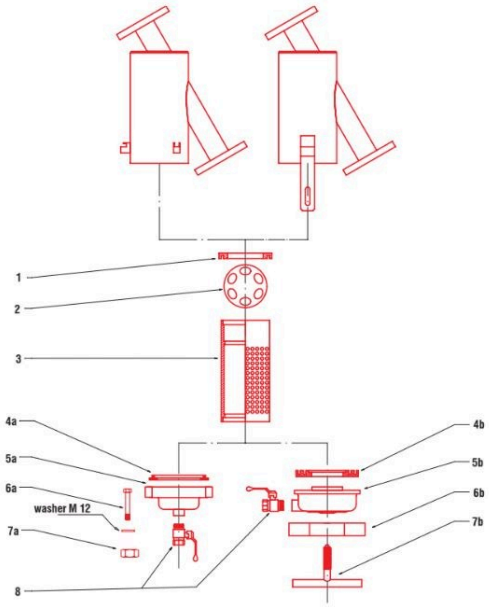

Version standard 2" à 3"

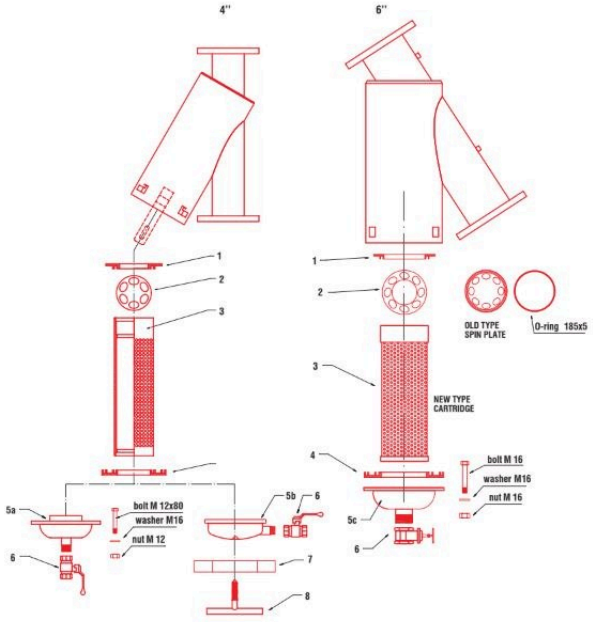

Version standard 4" à 6"

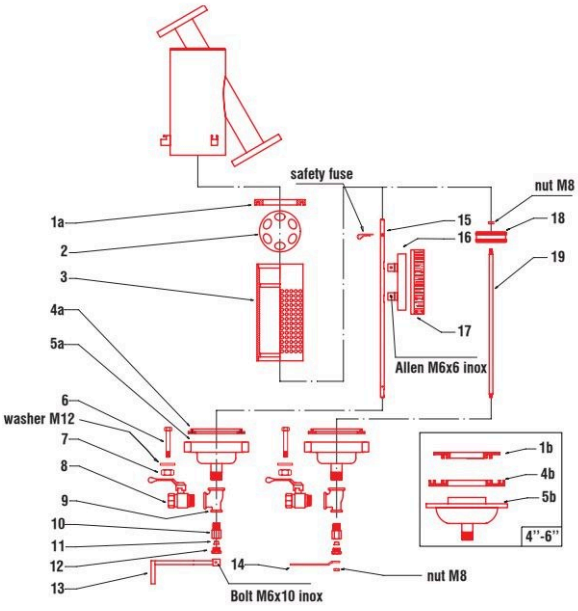

Version à brosse



Filtre à brosse rotative

Pièces détachées

Les repères renvoient aux vues éclatées. Un tiret indique que la pièce n'existe pas pour ce modèle. Pour les filtres à brosse de 2" à 4", certaines pièces sont vendues en kit : le kit regroupe les repères indiqués.

FILTRE À TAMIS SÉRIE K – VUES ÉCLATÉES ET PIÈCES DÉTACHÉES

F03-K-VE-001

Version standard 2" à 3"

N°	Désignation	2"	2" 1/2	3"
1	Joint interne	02-02-006	02-02-006	02-02-006
2	Plaque de circulation	02-14-000	02-14-000	02-14-000
3	Cartouche	02-03-004	02-03-005	02-03-005
4a	Joint de couvercle	02-02-024	02-02-024	02-02-024
4b	Joint de couvercle	02-02-007	02-02-007	02-02-007
5a	Couvercle	02-01-040	02-01-040	02-01-040
5b	Couvercle	02-01-008	02-01-008	02-01-008
6a	Écrou M12 × 80	02-10-119	02-10-119	02-10-119
6b	Té de fermeture	02-10-002	02-10-002	02-10-002
7a	Boulon M12	00-03-355	00-03-355	00-03-355
7b	Poignée de fermeture	02-10-100	02-10-100	02-10-100
8	Vanne	02-04-106	02-04-106	02-04-106

Version standard 4" à 6"

N°	Désignation	4"	6"	6" super (750)	6" (990)
1	Joint interne	02-02-009	02-02-020	02-02-020	02-02-020
2	Plaque de circulation	02-14-001	02-14-002	02-14-002	02-14-002
3	Cartouche	02-03-006	02-03-007	02-03-007	02-03-007
4	Joint de couvercle	02-02-008	02-02-019	02-02-019	02-02-019
5a	Couvercle	02-01-012	–	–	–
5b	Couvercle	02-01-007	–	–	–
5c	Couvercle	–	02-01-023	02-01-023	02-01-023
6	Vanne	02-04-002	02-04-021	02-04-021	02-04-021
7	Fermeture	02-10-001	–	–	–
8	Poignée de fermeture	02-10-100	–	–	–

Version à brosse 2" à 6"

N°	Désignation	2"	2" 1/2	3"	4"	6"	6" super (750)	6" (990)
1a, 1b	Joint interne	02-02-006	02-02-006	02-02-006	02-02-009	02-02-020	02-02-020	02-02-020
2	Plaque de circulation	02-14-000	02-14-000	02-14-000	02-14-001	02-14-002	02-14-002	02-14-002
3	Cartouche	02-03-004	02-03-005	02-03-005	02-03-006	02-03-007	02-03-037	02-03-037
4a, 4b	Joint de couvercle	02-02-024	02-02-024	02-02-024	02-02-008	02-02-019	02-02-019	02-02-019
5a, 5b	Couvercle	02-01-060	02-01-160	02-01-060	02-01-012	02-01-023	02-01-023	02-01-023
6	Écrou M12 × 80 – M16 × 100	02-10-119	02-10-119	02-10-119	02-10-119	02-10-114	02-10-114	02-10-114
7	Écrou M12 – M16	00-33-355	00-33-355	00-33-355	00-33-355	03-33-303	03-33-303	03-33-303
8	Vanne	02-04-007	02-04-007	02-04-007	02-04-007	02-04-037	02-04-037	02-04-037
9	Té	02-05-826	02-05-826	02-05-826	02-05-826	02-05-065	02-05-065	02-05-065

FILTRE À TAMIS SÉRIE K – VUES ÉCLATÉES ET PIÈCES DÉTACHÉES

F03-K-VE-001

N°	Désignation	2"	2" 1/2	3"	4"	6"	6" super (750)	6" (990)
10, 11, 12	Kit bague laiton, joint conique et écrou laiton	02-13-049	02-13-049	02-13-049	02-13-049	–	–	–
10	Raccord laiton	–	–	–	–	02-13-011	02-13-011	02-13-011
11	Joint conique	–	–	–	–	02-02-017	02-02-017	02-02-017
12	Écrou laiton	–	–	–	–	02-13-012	02-13-012	02-13-012
13	Poignée laiton (brosse rotative)	02-13-014	02-13-014	02-13-014	02-13-014	–	–	–
14	Poignée laiton « push & pull »	02-13-013	02-13-013	02-13-013	02-13-013	–	–	–
15	Kit axe de brosse et sécurité	02-13-048	02-13-051	02-13-051	02-13-053	–	–	–
15	Axe de brosse laiton	–	–	–	–	02-13-030	02-13-031	02-13-032
16, 17	Kit brosse rotative et support	02-13-047	02-13-050	02-13-050	02-13-052	–	–	–
16	Support de brosse	–	–	–	–	02-08-103	02-08-103	02-08-103
17	Brosse rotative	–	–	–	–	02-13-008	02-13-009	02-13-009
18	Brosse « push & pull »	02-13-010	02-13-010	02-13-010	02-13-010	–	–	–
19	Axe de brosse « push & pull »	02-13-001	02-13-002	02-13-002	02-13-003	–	–	–

Documents associés : F03-K-FT-001