FILTRO A RETE SERIE K – VISTE ESPLOSE E RICAMBI

F03-K-VE-001

Esploso · Filtri metallici e automatici

Viste esplose e codici dei ricambi dei filtri a rete serie K, in versione standard (da 2" a 6") e con spazzola (da 2" a 6").

Vista esplosa

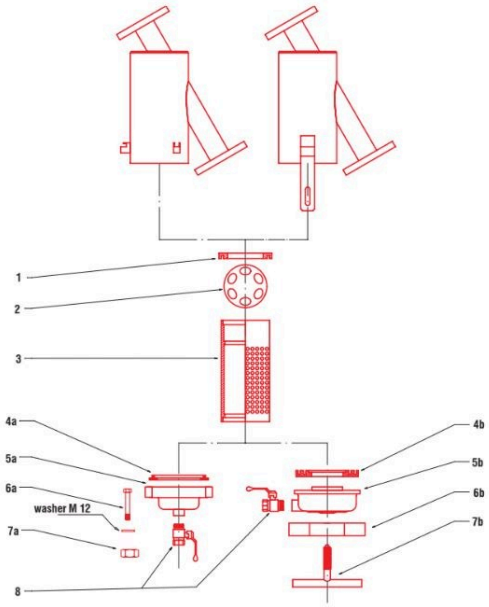

Versione standard da 2" a 3"

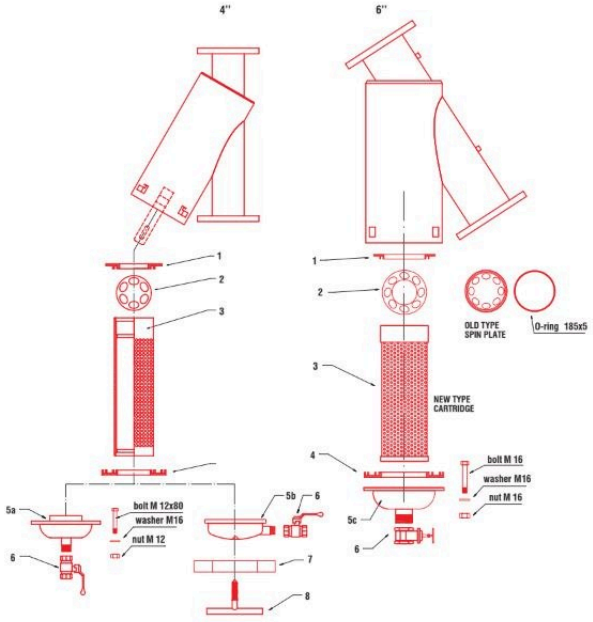

Versione standard da 4" a 6"

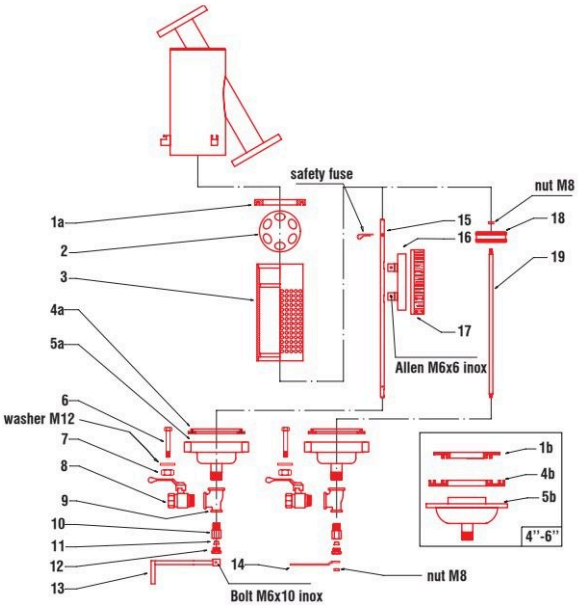

Versione con spazzola



Filtro con spazzola rotante

Ricambi

I numeri di posizione rimandano alle viste esplose. Un trattino indica che il pezzo non esiste per quel modello. Per i filtri con spazzola da 2" a 4", alcuni pezzi sono venduti in kit: il kit comprende le posizioni indicate.

FILTRO A RETE SERIE K – VISTE ESPLOSE E RICAMBI

F03-K-VE-001

Versione standard da 2" a 3"

Pos.	Descrizione	2"	2" 1/2	3"
1	Guarnizione interna	02-02-006	02-02-006	02-02-006
2	Piastra di circolazione	02-14-000	02-14-000	02-14-000
3	Cartuccia	02-03-004	02-03-005	02-03-005
4a	Guarnizione del coperchio	02-02-024	02-02-024	02-02-024
4b	Guarnizione del coperchio	02-02-007	02-02-007	02-02-007
5a	Coperchio	02-01-040	02-01-040	02-01-040
5b	Coperchio	02-01-008	02-01-008	02-01-008
6a	Dado M12 × 80	02-10-119	02-10-119	02-10-119
6b	Tee di chiusura	02-10-002	02-10-002	02-10-002
7a	Bullone M12	00-03-355	00-03-355	00-03-355
7b	Maniglia di chiusura	02-10-100	02-10-100	02-10-100
8	Valvola	02-04-106	02-04-106	02-04-106

Versione standard da 4" a 6"

Pos.	Descrizione	4"	6"	6" super (750)	6" (990)
1	Guarnizione interna	02-02-009	02-02-020	02-02-020	02-02-020
2	Piastra di circolazione	02-14-001	02-14-002	02-14-002	02-14-002
3	Cartuccia	02-03-006	02-03-007	02-03-007	02-03-007
4	Guarnizione del coperchio	02-02-008	02-02-019	02-02-019	02-02-019
5a	Coperchio	02-01-012	–	–	–
5b	Coperchio	02-01-007	–	–	–
5c	Coperchio	–	02-01-023	02-01-023	02-01-023
6	Valvola	02-04-002	02-04-021	02-04-021	02-04-021
7	Chiusura	02-10-001	–	–	–
8	Maniglia di chiusura	02-10-100	–	–	–

Versione con spazzola da 2" a 6"

Pos.	Descrizione	2"	2" 1/2	3"	4"	6"	6" super (750)	6" (990)
1a, 1b	Guarnizione interna	02-02-006	02-02-006	02-02-006	02-02-009	02-02-020	02-02-020	02-02-020
2	Piastra di circolazione	02-14-000	02-14-000	02-14-000	02-14-001	02-14-002	02-14-002	02-14-002
3	Cartuccia	02-03-004	02-03-005	02-03-005	02-03-006	02-03-007	02-03-037	02-03-037
4a, 4b	Guarnizione del coperchio	02-02-024	02-02-024	02-02-024	02-02-008	02-02-019	02-02-019	02-02-019
5a, 5b	Coperchio	02-01-060	02-01-160	02-01-060	02-01-012	02-01-023	02-01-023	02-01-023
6	Dado M12 × 80 – M16 × 100	02-10-119	02-10-119	02-10-119	02-10-119	02-10-114	02-10-114	02-10-114
7	Dado M12 – M16	00-33-355	00-33-355	00-33-355	00-33-355	03-33-303	03-33-303	03-33-303
8	Valvola	02-04-007	02-04-007	02-04-007	02-04-007	02-04-037	02-04-037	02-04-037
9	Tee	02-05-826	02-05-826	02-05-826	02-05-826	02-05-065	02-05-065	02-05-065

FILTRO A RETE SERIE K – VISTE ESPLOSE E RICAMBI

F03-K-VE-001

Pos.	Descrizione	2"	2" 1/2	3"	4"	6"	6" super (750)	6" (990)
10, 11, 12	Kit anello in ottone, guarnizione conica e dado in ottone	02-13-049	02-13-049	02-13-049	02-13-049	–	–	–
10	Raccordo in ottone	–	–	–	–	02-13-011	02-13-011	02-13-011
11	Guarnizione conica	–	–	–	–	02-02-017	02-02-017	02-02-017
12	Dado in ottone	–	–	–	–	02-13-012	02-13-012	02-13-012
13	Maniglia in ottone (spazzola rotante)	02-13-014	02-13-014	02-13-014	02-13-014	–	–	–
14	Maniglia in ottone «push & pull»	02-13-013	02-13-013	02-13-013	02-13-013	–	–	–
15	Kit albero della spazzola e sicurezza	02-13-048	02-13-051	02-13-051	02-13-053	–	–	–
15	Albero della spazzola in ottone	–	–	–	–	02-13-030	02-13-031	02-13-032
16, 17	Kit spazzola rotante e supporto	02-13-047	02-13-050	02-13-050	02-13-052	–	–	–
16	Supporto della spazzola	–	–	–	–	02-08-103	02-08-103	02-08-103
17	Spazzola rotante	–	–	–	–	02-13-008	02-13-009	02-13-009
18	Spazzola «push & pull»	02-13-010	02-13-010	02-13-010	02-13-010	–	–	–
19	Albero della spazzola «push & pull»	02-13-001	02-13-002	02-13-002	02-13-003	–	–	–

Documenti correlati : F03-K-FT-001