KOMPAKTE FILTERSTATIONEN SERIE KE

F03-KE-FT-001

Produktdatenblatt · Metallfilter und automatische Filter

Anschlussfertige Stationen von 1" bis 4", bestehend aus einem Hydrozyklon, einem Siebfilter der Serie O oder K und einem Fertigationskopf. Für sandhaltiges Bohrloch- oder Brunnenwasser, von 5 bis 80 m³/h, bis 8 bar.



Technische Daten

Zusammensetzung	Hydrozyklon, Siebfilter (Serie O, Serie K oder Serie K mit Drehbürste) und Fertigationskopf
Gehäuse	Stahl S235JR (Edelstahl AISI 304 oder 316 auf Anfrage)
Filtereinsatz	Stützkörper aus PVC-U (DIN 8061-8062), Sieb aus Edelstahl AISI 304
Dichtungen	EPDM
Oberflächenbehandlung	Beizen, Phosphatieren und Polyester-Pulverbeschichtung (für Trinkwasser geeignete Epoxidbeschichtung auf Anfrage)
Maximaler Betriebsdruck	8 bar
Anschlüsse	Innengewinde BSP; Nutanschluss auf Anfrage
Optionen	Automatische Spülung auf Anfrage

Beschreibung

Die kompakten Filterstationen der Serie KE entfernen große Mengen mineralischer Partikel. Sie werden hauptsächlich für Bohrloch- oder Brunnenwasser eingesetzt.

Jede Station wird komplett geliefert, fertig zum Anschluss an das Leitungsnetz für die Bewässerung. Sie umfasst:

- einen Hydrozyklon;
- einen Siebfilter der Serie O, der Serie K oder der Serie K mit Drehbürste;
- einen kompletten Fertigationskopf.

Das belastete Wasser tritt in den Hydrozyklon ein. Die Zentrifugalkraft schleudert die Partikel gegen die Wand, wo sie mit hoher Geschwindigkeit kreisen und dann in die Sammelkammer am Boden des Hydrozyklons absinken. Von den schwersten Partikeln befreit, strömt das Wasser anschließend in den Siebfilter, der die feineren und leichteren Partikel zurückhält.

Mit einem Tank für Dünger oder einer Dosierpumpe ermöglicht der Fertigationskopf die Fertigation.

Technische Daten je Modell

Artikelnummer	Einlass / Auslass	Anschluss	Min. Durchfluss (m³/h)	Max. Durchfluss (m³/h)
Mit Siebfilter Serie O				
05-10-100	1"	TF	5	12
05-10-150	1" 1/2	TF	10	16

KOMPAKTE FILTERSTATIONEN SERIE KE

Artikelnummer	Einlass / Auslass	Anschluss	Min. Durchfluss (m^3/h)	Max. Durchfluss (m^3/h)
05-10-200	2"	TF	15	25
05-10-250	2" 1/2	TF	20	35
05-10-300	3"	TF	30	50
05-10-400	4"	TF	50	80
Mit Siebfilter Serie K				
05-10-201	2"	TF	15	25
05-10-253	2" 1/2	TF	20	35
05-10-303	3"	TF	30	50
05-10-404	4"	TF	50	80
Mit Siebfilter Serie K mit Drehbürste				
05-10-203	2"	TF	15	25
05-10-255	2" 1/2	TF	20	35
05-10-307	3"	TF	30	50
05-10-407	4"	TF	50	80

Anschluss: TF = Innengewinde BSP. Das Sieb des Filters wird wie bei den Filtern der Serien O und K gewählt: siehe deren Datenblätter.

Abmessungen

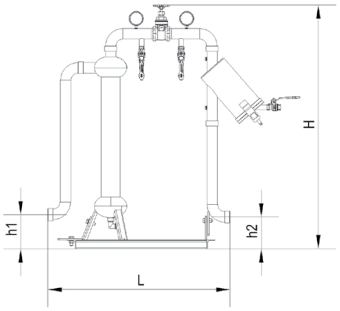

Stationen KE 1" und 1" 1/2

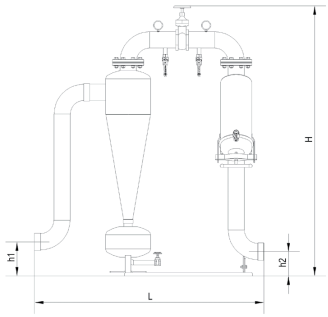

Stationen KE 2" bis 4"

Abmessungen und Gewicht

Artikelnummer	Einlass / Auslass	L (mm)	H (mm)	h1 (mm)	h2 (mm)	Gewicht (kg)
Mit Siebfilter Serie O						
05-10-100	1"	685	825	185	155	24
05-10-150	1" 1/2	835	1120	155	145	30
05-10-200	2"	1110	1600	115	200	68
05-10-250	2" 1/2	1190	1655	145	185	81
05-10-300	3"	1230	1705	215	195	90
05-10-400	4"	1615	1900	240	172	138

Artikelnummer	Einlass / Auslass	L (mm)	H (mm)	h1 (mm)	h2 (mm)	Gewicht (kg)
Mit Siebfilter Serie K						
05-10-201	2"	1110	1600	115	200	69
05-10-253	2" 1/2	1190	1655	145	185	83
05-10-303	3"	1230	1705	215	195	90
05-10-404	4"	1615	1900	240	172	138
Mit Siebfilter Serie K mit Drehbürste						
05-10-203	2"	1110	1600	115	200	67
05-10-255	2" 1/2	1190	1655	145	185	81
05-10-307	3"	1230	1705	215	195	88
05-10-407	4"	1615	1900	240	172	138

h1 und h2: Höhe des Eingangs und des Ausgangs über dem Boden.

Wartung

Die am Boden des Hydrozyklons gesammelten Partikel werden über das Spülventil abgeführt, von Hand oder automatisch mit dem Bausatz für die automatische Spülung (auf Anfrage).

Zum Reinigen des Siebfilters den Filtereinsatz herausnehmen und mit dem Wasserstrahl abspülen oder abbürsten. Bei Stationen mit einem Filter K mit Drehbürste reinigt das Betätigen der Bürste den Filtereinsatz, ohne dass er aus dem Gehäuse genommen werden muss.

Zugehörige Dokumente : F03-HYDRO-FT-001, F03-O-FT-001, F03-K-FT-001

Artikelnummern : 05-10-100, 05-10-150, 05-10-200, 05-10-250, 05-10-300, 05-10-400, 05-10-201, 05-10-253, 05-10-303, 05-10-404, 05-10-203, 05-10-255, 05-10-307, 05-10-407